DI521A

Unidade de avaliação compacta para monitoramento da velocidade de rotação

DIA3010-ZPKG/US/3D

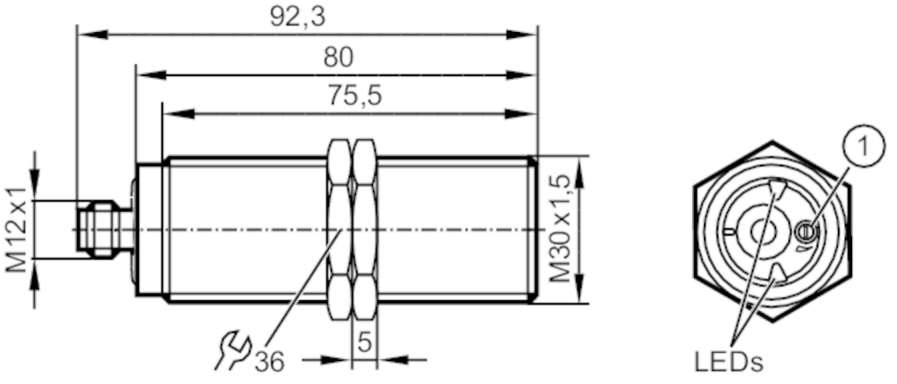

1 com potenciômetro

Características do produto		
Função elétrica		PNP
Saída		normalmente aberto
Alcance de detecção	[mm]	10
Dimensões	[mm]	M30 x 1,5 / L = 92,3
Campo de aplicação		
Aplicação		avaliação simples de movimentos rotativos e lineares quanto ao valor nominal excedido; bloquear
Dados elétricos		
Tensão nominal DC	[V]	10...36
Consumo de corrente	[mA]	< 20
Classe de proteção		III
Proteção contra inversão de polaridade		sim
Saídas		
Saídas totais		1
Função elétrica		PNP
Saída		normalmente aberto
Queda de tensão máx. da saída de comutação DC	[V]	2,5
Intensidade de corrente máxima constante da saída de comutação DC	[mA]	250
Intensidade de corrente máxima de pico da saída de comutação	[mA]	250
Proteção contra curto-circuitos		sim
Proteção contra sobrecarga		sim
Faixa de registro		
Alcance de detecção	[mm]	10

DI521A

Unidade de avaliação compacta para monitoramento da velocidade de rotação

DIA3010-ZPKG/US/3D

Distância de comutação ajustável		não
Distância de trabalho	[mm]	0...8,1
Faixa de medição / de ajuste		
Alcance de ajuste	[Imp/min]	5...3600
Precisão / desvios		
Fator de correção		aço: 1 / Aço inoxidável: 0,7 / latão: 0,5 / alumínio: 0,4 / cobre: 0,3
Histerese	[% de Sr]	10
Tempos de reação		
Retardo de partida	[s]	15
Freqüência de amortecimento máx.	[Imp/min]	18000
Software / programação		
Ajuste do ponto de comutação		potenciômetro de várias velocidades
Condições ambientais		
Temperatura ambiente	[°C]	-25...60
Temperatura de armazenamento	[°C]	-25...60
Proteção		IP 65; IP 67
Certificações / testes		
Aprovação		IECEx BVS 17.0094X
Identificação dos aparelhos ATEX		Ex II 3D Ex tc IIIC T80°C Dc X
EMC		EN 60947-5-2
Resistência a choques		DIN EN 60947-5-2
Resistência à vibrações		DIN EN 60947-5-2
MTTF	[anos]	3262
Dados mecânicos		
Peso	[g]	264
Montagem		embutido
Dimensões	[mm]	M30 x 1,5 / L = 92,3
Designação da rosca		M30 x 1,5
Materiais		latão revestido especial; PA; Aço inoxidável; TPE-U
Displays / elementos de operação		
Display		Status de chaveamento: 1 x LED, verde
		pulsos de entrada: 1 x LED, amarelo
Acessórios		
Material incluído		porcas de fixação: 2

DI521A

Unidade de avaliação compacta para monitoramento da velocidade de rotação

DIA3010-ZPKG/US/3D

conexão elétrica

Conexão: 1 x M12; codificação: A

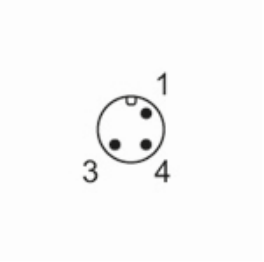
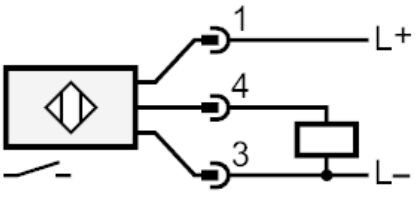
Conexão