DI5023

Unidade de avaliação compacta para monitoramento da velocidade de rotação

DIA3010-ZPKG/US

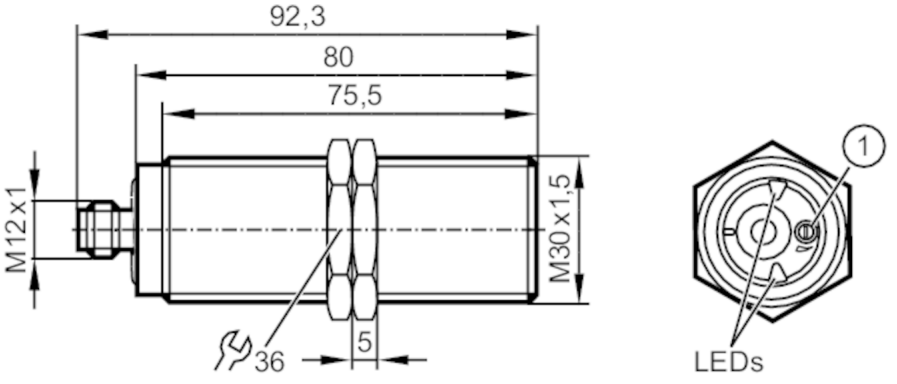

1 com potenciômetro

Características do produto		
Função elétrica		PNP
Saída		normalmente aberto
Alcance de detecção	[mm]	10
Invólucro		forma construtiva de roscas
Dimensões	[mm]	M30 x 1,5 / L = 92,3
Campo de aplicação		
Aplicação		avaliação simples de movimentos rotativos e lineares quanto ao valor nominal excedido; bloquear
Dados elétricos		
Tensão nominal DC	[V]	10...36
Consumo de corrente	[mA]	< 20
Classe de proteção		III
Proteção contra inversão de polaridade		sim
Saídas		
Saídas totais		1
Função elétrica		PNP
Saída		normalmente aberto
Queda de tensão máx. da saída de comutação DC	[V]	2,5
Intensidade de corrente máxima constante da saída de comutação DC	[mA]	250
Intensidade de corrente máxima de pico da saída de comutação	[mA]	250
Proteção contra curto-circuitos		sim
Proteção contra sobrecarga		sim
Faixa de registro		
Alcance de detecção	[mm]	10

DI5023

Unidade de avaliação compacta para monitoramento da velocidade de rotação

DIA3010-ZPKG/US

Distância de comutação ajustável		não	
Distância de trabalho	[mm]	0...8,1	
Faixa de medição / de ajuste			
Alcance de ajuste	[Imp/min]	5...3600	
Principio de medida		indutivo	
Precisão / desvios			
Fator de correção		aço: 1 / Aço inoxidável: 0,7 / latão: 0,5 / alumínio: 0,4 / cobre: 0,3	
Histerese	[% de Sr]	10	
Tempos de reação			
Retardo de partida	[s]	15	
Freqüência de amortecimento máx.	[Imp/min]	18000	
Software / programação			
Ajuste do ponto de comutação		potenciômetro de várias velocidades	
Condições ambientais			
Temperatura ambiente	[°C]	-25...80	
Proteção		IP 65; IP 67	
Certificações / testes			
EMC		EN 60947-5-2	
Resistência a choques		DIN EN 60947-5-2	
Resistência à vibrações		DIN EN 60947-5-2	
MTTF	[anos]	3262	
Dados mecânicos			
Peso	[g]	247,35	
Invólucro		forma construtiva de roscas	
Montagem		embutido	
Dimensões	[mm]	M30 x 1,5 / L = 92,3	
Designação da rosca		M30 x 1,5	
Materiais		latão revestido especial; PA; Aço inoxidável; TPE-U	
Máx. torque de aperto	[Nm]	50	
Displays / elementos de operação			
Display		Status de chaveamento	1 x LED, verde
Acessórios			
Material incluído		porcas de fixação: 2	

DI5023

Unidade de avaliação compacta para monitoramento da velocidade de rotação

DIA3010-ZPKG/US

conexão elétrica

Conexão: 1 x M12; codificação: A

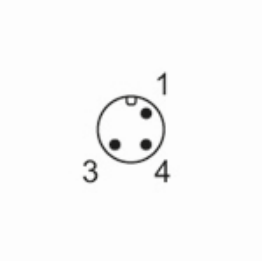
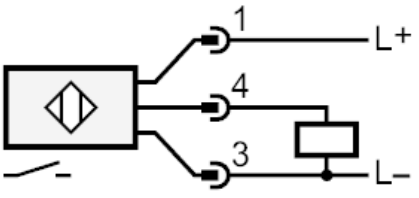
Conexão