VSE903

Електроника за диагностика за сензори за вибрации

DIAGNOSTIC ELECTRONICS

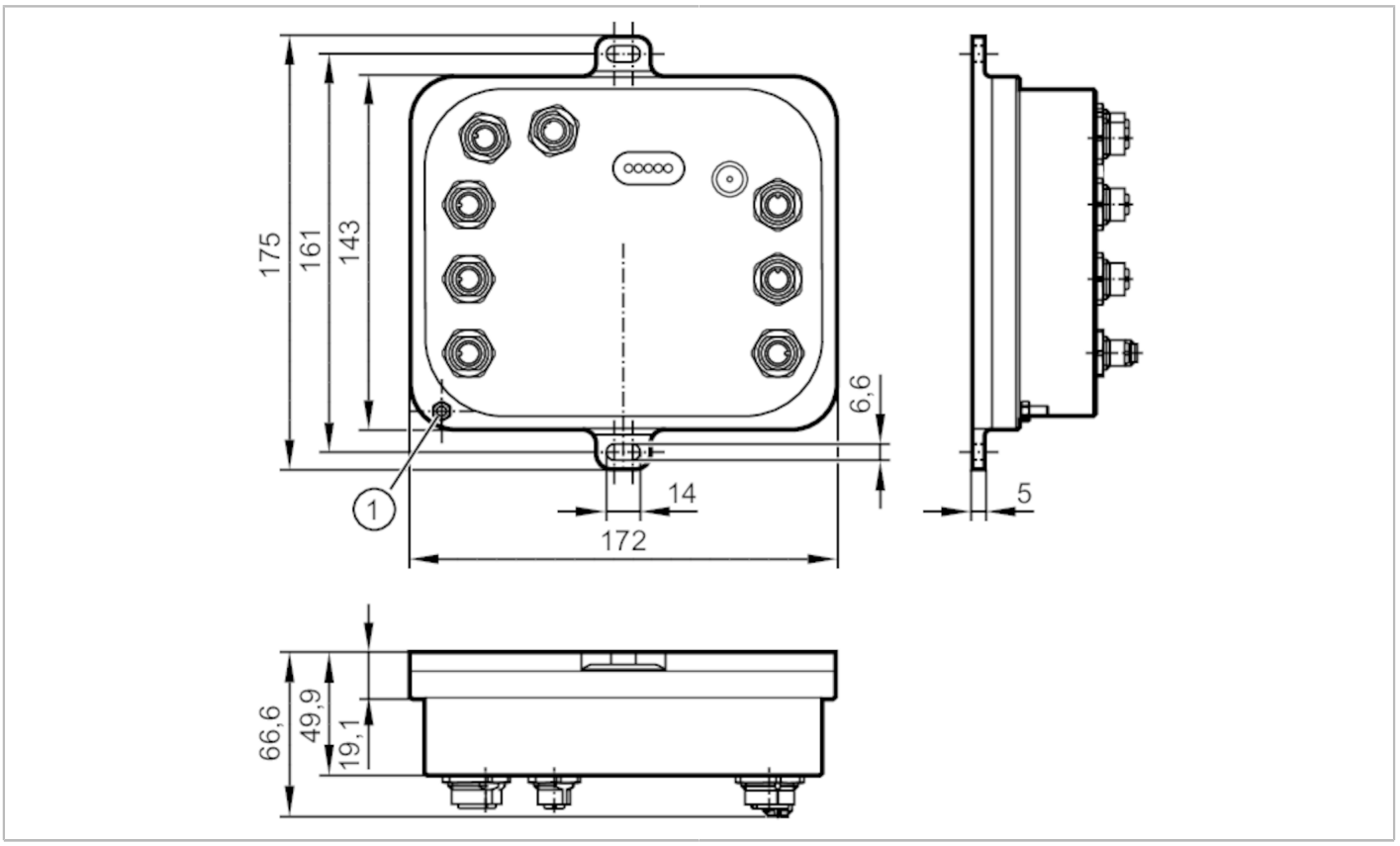

Характеристики на продукта		
Честотен обхват	[Hz]	0,1...12000
Интерфейс за комуникация		Ethernet
Приложение		
Дизайн		настройка на параметрите чрез компютърния софтуер VES004
Приложение		непрекъснато наблюдение на вибрациите
Електрически показатели		
Толеранс на напрежението при работа	[%]	20
Работно напрежение	[V]	24 DC; (когато използвате IEPE входа 24 V + 20% IEPE = интегрирана електроника пиезоелектрик)
Консумация на ток	[mA]	200; ((24 V DC))
Клас на защита		III
Входове / изходи		
Общ брой входове и изходи		8; (конфигурируеми)
Брой входове и изходи		Брой динамични входове: 4; Брой цифрови изходи: 2; Брой аналогови изходи: 1
Входове		
Общ брой входове		6
Аналогов вход (ток)	[mA]	4...20
Резолюция на аналогов вход		12
Брой динамични входове		4

VSE903

Електроника за диагностика за сензори за вибрации

DIAGNOSTIC ELECTRONICS

Динамичен входен сигнал		0...10 mA / IEPE / 4...20 mA
Динамичен вход - честотен диапазон	[Hz]	0,1...12000
Динамичен вход - честота на взимане на проби	[kSamples]	100
Изходи		
Общ брой на изходите		2
Изходящ сигнал		превключващ сигнал; аналогов сигнал
Електрическо изпълнение		PNP
Брой цифрови изходи		2
Изходна функция		нормално отворен / нормално затворен; (настроеваеми)
Макс. изход за превключване на напрежението DC	[V]	2
Постоянна стойност тока на превключващия изход DC	[mA]	100
Брой аналогови изходи		1; (конфигурируеми)
Аналогов токов изход	[mA]	4...20
Макс. натоварване	[Ω]	500
Защита срещу късо съединение		да
Вид защита от късо съединение		импулсна
Защита от претоварване		да
Обхват на измерване / настройка		
Честотен обхват	[Hz]	0,1...12000
Интерфейси		
Интерфейс за комуникация		Ethernet
Протокол		TCP/IP
Бележка за протокола		10 Mbaud
		100 Mbaud
Условия на работа		
Околна температура	[°C]	0...70
Температура на съхранение	[°C]	0...70
Макс. относителна влажност на въздуха	[%]	90
Защита		IP 67
Тестове / одобрения		
EMC		EN IEC 61000-6-2
		EN IEC 61000-6-4
MTTF	[Години]	92
UL удобрение		Ta: 70 °C
		Enclosure type: Type 1
		Захранване: Limited Voltage/Current (Marking Class 2)
		Номер за одобрение на UL: L004
		Файл номер UL: E251902

VSE903

Електроника за диагностика за сензори за вибрации

DIAGNOSTIC ELECTRONICS

Механични данни		
Тегло	[g]	1296,7
Корпус		алуминий
Тип на монтажа		Монтаж на задната стена
Размери	[mm]	175 x 172 x 66,6
Материал		EN AW-5083: черен, анодизиран

Памет на данни	
Запаметяване на историята	да
Паметта за данни е буферирана	да
Тип на паметта за данни	закръглена памет; FIFO
Часовник в реално време	да
Местоположение на паметта	вътрешен
Интервал на паметта	min. 1 min
Обем на паметта	881664 записи на данни

Аксесоари	
Аксесоари (като опция)	кръстосан Ethernet кабел за директна връзка с компютъра

Забележки	
Единица на опаковката	1 брой

Електрическо свързване
Връзка

Електрическо свързване - Sensor 1...4

Конектор: 4 x M12; кодиране: A

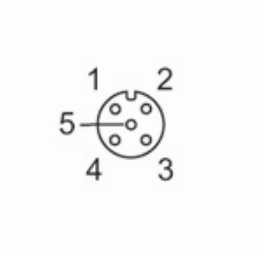

1 L+
2 Signal
3 GND
4 Test

VSE903

Електроника за диагностика за сензори за вибрации

DIAGNOSTIC ELECTRONICS

Електрическо свързване - Config

Конектор: 1 x M12; кодиране: D

1 TxD+
2 RxD+
3 TxD-
4 RxD-

Електрическо свързване - IN 1

Конектор: 1 x M12; кодиране: A; Максимална дължина на кабела: 250 m

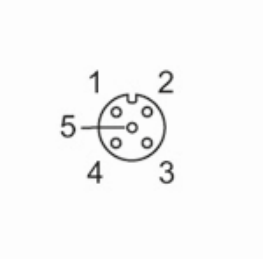

1 24 V DC
2 -
3 GND
4 IN 1 (импулси)

Електрическо свързване - IN 2

Конектор: 1 x M12; кодиране: A; Максимална дължина на кабела: 250 m

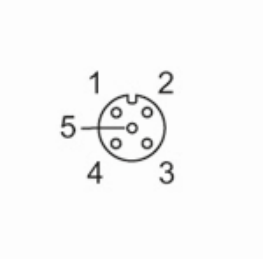

1 24 V DC
2 IN 2 (4..20mA)
3 GND
4 -

VSE903

Електроника за диагностика за сензори за вибрации

DIAGNOSTIC ELECTRONICS

Електрическо свързване - OU / Supply

1 24 V DC
2 аналогов / дигитален
3 GND
4 OU2: switch