TCC531

Температурен предавател

TCC100K1ER12-A-DKG/US

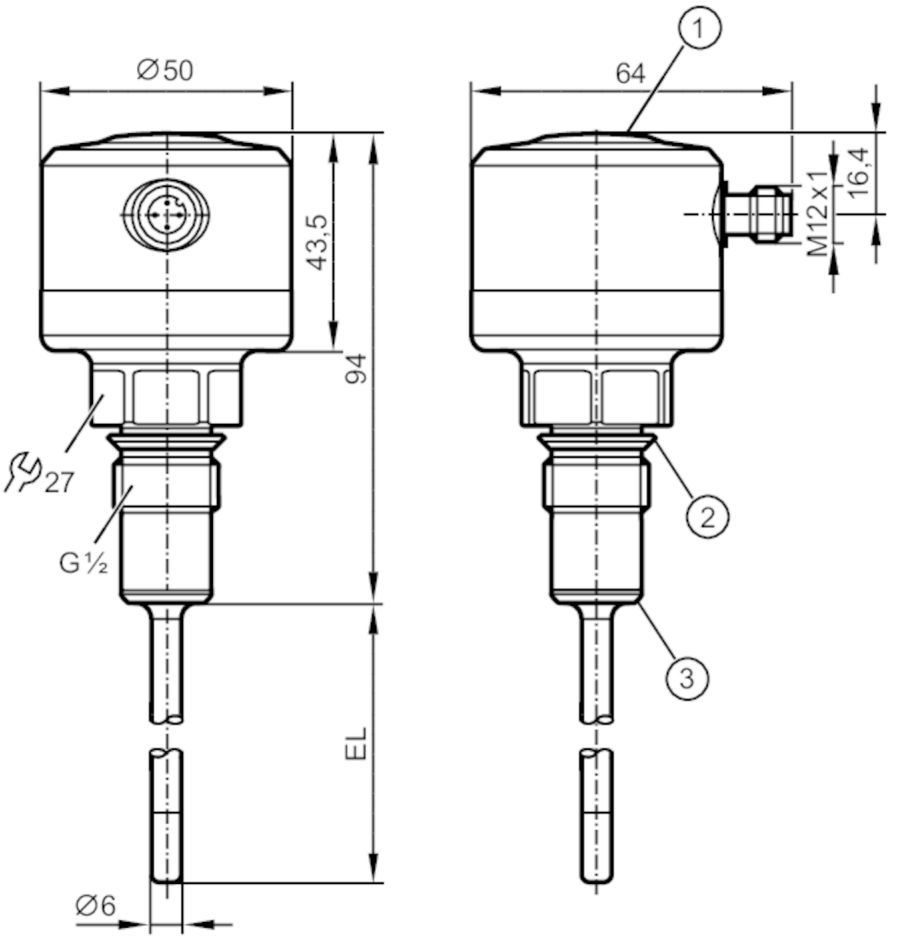

1 Светодиод
2 уплътнител FKM (за уплътняване на гърба - не е устойчив на натиск) / подвижен
3 предварително монтиран уплътнителен пръстен PEEK (сменяема) / метална зона за запечатване

CRN EC 1935/2004 EHEDG Certified IO-Link

Характеристики на продукта			
Брой входове и изходи		Брой цифрови изходи: 1; Брой аналогови изходи: 1	
Обхват на измерване		-25...160 °C	-13...320 °F
Интерфейс за комуникация		IO-Link	
Процес на свързване		резбова връзка G 1/2 уплътняващ конус	
Монтажна дължина EL	[mm]	100	
Приложение			
Система		контакти със златно покритие	
Измервателен елемент		1 x Pt 1000	
Референтен елемент		1 x NTC	
Среда		течности и газове	
Номинално налягане	[bar]	160	
Електрически показатели			
Работно напрежение	[V]	18...32 DC; (cULus - Необходим източник клас 2)	
Консумация на ток	[mA]	10; (24 V)	
Клас на защита		III	

TCC531

Температурен предавател

TCC100K1ER12-A-DKG/US

Защита срещу обръщане на полярността		да
Отложено включване	[s]	6
Интегриран следящ сензор		да
Входове / изходи		
Брой входове и изходи		Брой цифрови изходи: 1; Брой аналогови изходи: 1
Изходи		
Общ брой на изходите		2
Изходящ сигнал		аналогов сигнал; IO-Link; състояние на проверка на калибриране
Електрическо изпълнение		PNP/NPN
Брой цифрови изходи		1
Изходна функция		нормално затворен; (диагностичен сигнал)
Макс. изход за превключване на напрежението DC	[V]	2
Постоянна стойност тока на превключващия изход DC	[mA]	100
Диагностичен изход		състояние на проверка на калибрирането и диагностика на грешки
Брой аналогови изходи		1
Аналогов токов изход	[mA]	4...20
Макс. натоварване	[Ω]	(Ub - 15 V) x 50
Защита срещу късо съединение		да
Вид защита от късо съединение		импулсна
Защита от претоварване		да
Обхват на измерване / настройка		
Обхват на измерване		-25...160 °C / -13...320 °F
Забележка относно обхвата на измерване		мащабируема
Фабрична настройка		-10...150 °C / 14...302 °F
Граница за проверка на калибриране	[K]	0,5...3
На стъпки от	[K]	0,05
Резолюция		
Резолюция на аналоговия изход	[K]	0,05
Прецизност / отклонения		
Прецизен аналогов изход	[K]	± 0,2
Прецизна IO-Link	[K]	± 0,2
Температурен коефициент аналогов изход	[% от обхвата за 10 K]	< ± 0,02; (В случай на отклонение от референтното условие 25 ± 5 °C)
Температурен коефициент IO-Link	[% от обхвата за 10 K]	< ± 0,01; (В случай на отклонение от референтното условие 25 ± 5 °C)

TCC531

Температурен предавател

TCC100K1ER12-A-DKG/US

Време за реакция			
Динамична характеристика T05 / T09	[s]	1,5 / 4	
Софтуер / програмиране			
Опции за задаване на параметри		Дисплей; мащабиране на аналоговия изход; граница за проверка на калибриране; диагностичен изход с превключваща логика; режим на симулация	
Интерфейси			
Интерфейс за комуникация		IO-Link	
Тип трансфер		COM2 (38,4 kBaud)	
IO-Link ревизия		1.1	
SDCI стандарт		IEC 61131-9 CDV	
Профили		Digital Measuring Sensor, Common Profile, Blob Transfer	
SIO режим		да	
Тип на порта на необходимия управляващ модул		A	
Данни за процеса, аналогови		1	
Данни за процеса, двоични		1	
Мин. време на цикъл от процеса	[ms]	4,4	
IO-Link резолюция на температура	[K]	0,01	
Поддържаните устройства		**Тип на работата**	**Устройство**
		default	1129
Условия на работа			
Околна температура	[°C]	-25...70	
Забележка за температурата на околната среда		макс. вътрешна температура на устройството: 125 °C	
Температура на съхранение	[°C]	-40...100	
Защита		IP 68; IP 69K	
Тестове / одобрения			
EMC		DIN EN 61000-6-2	
		DIN EN 61000-6-3	
Удароустойчивост		DIN EN 68000-2-27	50 Земно притегляне (11 ms)
Устойчивост на вибрации		DIN EN 60068-2-6	35 Земно притегляне (10...2000 Hz)
MTTF	[Години]	329	
Забележка относно одобрението		фабричен сертификат, достъпен за изтегляне от www.factory-certificate.ifm	
UL удобрение		Номер за одобрение на UL	K021
		Файл номер UL	E217884
Механични данни			
Тегло	[g]	457,3	
Размери	[mm]	Ø 50 / L = 194	
Материал		неръждаема стомана (1.4404 / 316L); PEI; FKM; PFA	
Материали (мокри части)		неръждаема стомана (1.4404 / 316L); PEEK	
Усилие на затягане	[Nm]	30...50	

TCC531

Температурен предавател

TCC100K1ER12-A-DKG/US

Процес на свързване		резбова връзка G 1/2 уплътняващ конус
Повърхностни характеристики Ra / Rz на мокрите части		Ra: < 0,8
Диаметър на сонда	[mm]	6
Монтажна дължина EL	[mm]	100

Забележки

Забележки	MS = зададен обхват на измерване
	cULus - Необходим източник клас 2
Единица на опаковката	1 брой

Електрическо свързване

Конектор: 1 x M12; кодиране: A; Контакти: със златно покритие

Връзка

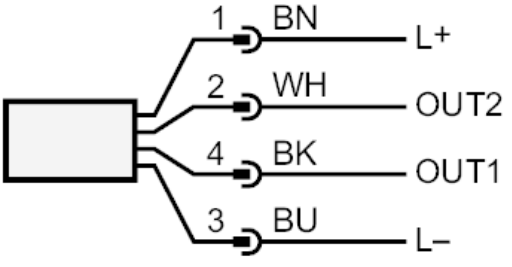

OUT2:	аналогов изход
OUT1:	Диагностичен изход / IO-Link