SP321A

Сензор за поток за свързване към обработващ модул

SPR12ABB/2G/6M

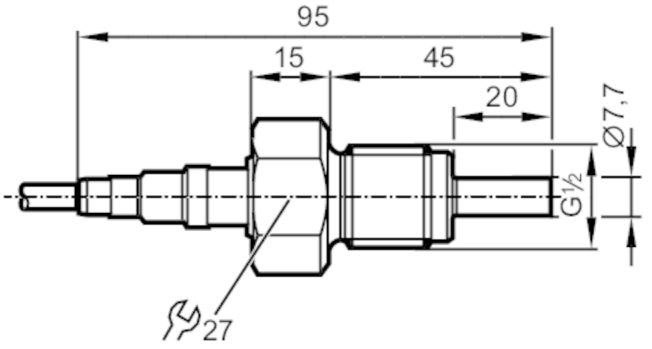

Характеристики на продукта		
Процес на свързване		G 1/2 външна резба
Приложение		
Среда		Течности; Газове
Температура на средата	[°C]	-20...70
Номинално налягане	[bar]	30
Течности		
Температура на средата	[°C]	-20...70
Газове		
Температура на средата	[°C]	-20...70
Електрически показатели		
Свързване към обработващ модул		VS4000
Обхват на измерване / настройка		
Течности		
Диапазон на настройка	[cm/s]	3...300
Максимална чувствителност	[cm/s]	3...100
Газове		
Диапазон на настройка	[cm/s]	100...15000
Максимална чувствителност	[cm/s]	100...7500
Прецизност / отклонения		
Температурен градиент на средата	[K/min]	30
Време за реакция		
Време за реакция	[s]	1...10
Течности		
Време за реакция	[s]	1...10
Газове		
Време за реакция	[s]	1...10

SP321A

Сензор за поток за свързване към обработващ модул

SPR12ABB/2G/6M

Условия на работа			
Околна температура	[°C]	-20...70	
Защита		IP 65; IP 67	
Тестове / одобрения			
Одобрение		ZELM 11 ATEX 0467; IECEx ZLM 11.0005	
ATEX маркировка		Ex II 2G Ex ia IIC T4 Gb	
Удароустойчивост		DIN IEC 68-2-27	40 Земно притегляне (11 ms)
Устойчивост на вибрации		DIN IEC 68-2-6	10 Земно притегляне (55...2000 Hz)
MTTF	[Години]	8519	
Механични данни			
Тегло	[g]	367,5	
Корпус		с резба	
Материал		неръждаема стомана (1.4404 / 316L)	
Материали (мокри части)		неръждаема стомана (1.4404 / 316L)	
Процес на свързване		G 1/2 външна резба	
Забележки			
Забележки		По принцип изпитването на типа съгласно 94/9/EC (ATEX) отчита само атмосферните условия (0,8 ... 1,1 bar).	
		За налягания извън този диапазон употребата трябва да бъде оценена и одобрена от потребителя.	
		Спазвайте инструкциите за експлоатация и сертификата за тестване на типа.	
Единица на опаковката		1 брой	

SP321A

Сензор за поток за свързване към обработващ модул

SPR12ABB/2G/6M

Електрическо свързване

Кабел: 6 m, TPE-S; Максимална дължина на кабела: 100 m; (4 x 0,5 mm²); 4 x 0,34 mm²

Връзка

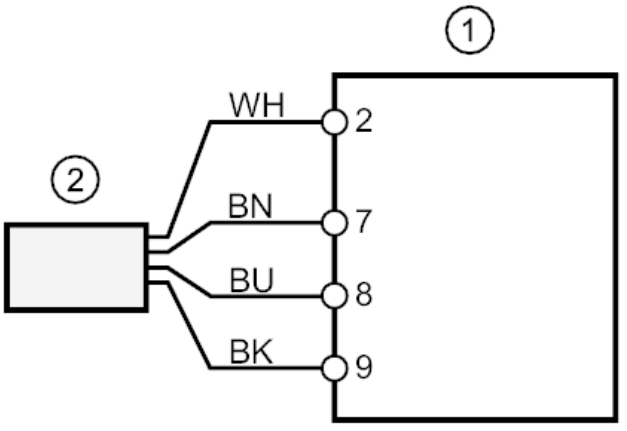

1	SR307A / VS4000
2	SP321A
	Цветове на проводниците :
BK =	черен
BN =	кафяв
BU =	син
WH =	бял