SI6600

Модул за следене на потока

SIR11ABBFPKG/US-100-IPF

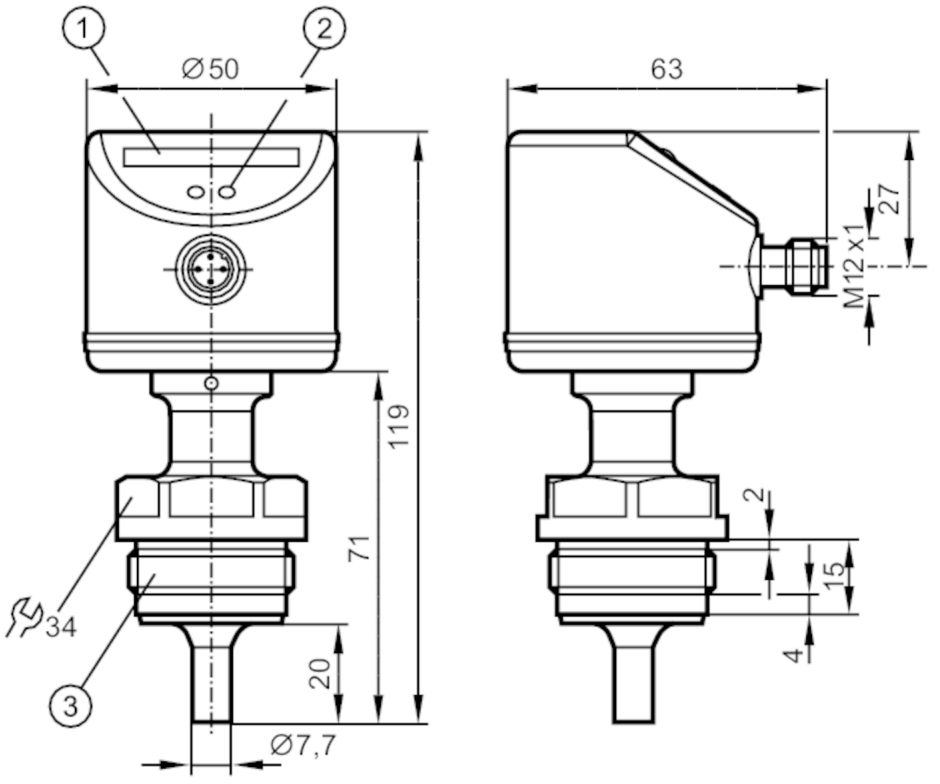

1 LED дисплей
2 бутон за настройка
3 резба G1 Aseptoflex Vario

CRN EC 1935/2004 EHEDG Certified FCM

Характеристики на продукта		
Брой входове и изходи		Брой цифрови изходи: 1
Процес на свързване		G 1 Aseptoflex Vario
Приложение		
Система		контакти със златно покритие
Приложение		хигиенни системи
Температура на средата	[°C]	-25...95; (за процеса SIP: ...140 °C)
Номинално налягане	[bar]	30
MAWP (за приложения съгласно CRN)	[bar]	30
Електрически показатели		
Работно напрежение	[V]	19...36 DC
Консумация на ток	[mA]	< 60
Клас на защита		III
Защита срещу обръщане на полярността		да
Отложено включване	[s]	10
Входове / изходи		
Брой входове и изходи		Брой цифрови изходи: 1

SI6600

Модул за следене на потока

SIR11ABBFPKG/US-100-IPF

Изходи		
Общ брой на изходите		1
Изходящ сигнал		превключващ сигнал
Електрическо изпълнение		PNP
Брой цифрови изходи		1
Изходна функция		нормално отворен / нормално затворен; (настроеваеми)
Макс. изход за превключване на напрежението DC	[V]	2,5
Постоянна стойност тока на превключващия изход DC	[mA]	250
Защита срещу късо съединение		да
Вид защита от късо съединение		импулсна
Защита от претоварване		да
Обхват на измерване / настройка		
Дължина на сондата L	[mm]	20
Течности		
Диапазон на настройка	[cm/s]	3...300
Максимална чувствителност	[cm/s]	3...100
Газове		
Диапазон на настройка	[cm/s]	200...3000
Максимална чувствителност	[cm/s]	200...800
Прецизност / отклонения		
Повторяемост	[% от Sr]	1...5
Забележка относно повторяемостта		за вода 5...100 cm/s; 25 °C
		Фабрична настройка
Температурен дрифт	[cm/s x 1/K]	0.1; (за вода 5...100 cm/s; 10...70 °C)
Температурен градиент на средата	[K/min]	150
Прецизност на точката на превключване	[cm/s]	± 2...± 10; (за вода 5...100 cm/s; 25 °C; Фабрична настройка)
Хистерезис	[cm/s]	2...5; (за вода 5...100 cm/s; 25 °C; Фабрична настройка)
Време за реакция		
Време за реакция	[s]	1...10
Софтуер / програмиране		
Регулиране на точката на превключване		бутони
Условия на работа		
Околна температура	[°C]	-25...60
Защита		IP 67; IP 69K
Тестове / одобрения		
EMC		DIN EN 61000-6-2
		DIN EN 61000-6-3

SI6600

Модул за следене на потока

SIR11ABBFPKG/US-100-IPF

Ударoустойчивост	DIN EN 60068-2-27	50 Земно притегляне (11 ms)
Устойчивост на вибрации	DIN EN 60068-2-6	10 Земно притегляне (55...2000 Hz)
MTTF [Години]	298	

Механични данни

Тегло [g]	425,5
Материал	неръждаема стомана (1.4404 / 316L); PC; PBT-GF20; EPDM/X; уплътнение: FKM
Материали (мокри части)	неръждаема стомана (1.4435 / 316L); повърхностни характеристики: Ra < 0,4 / Rz 4
Процес на свързване	G 1 Aseptoflex Vario

Дисплеи / работни елементи

Дисплей	функция	10 x Светодиод, трицветен

Забележки

Единица на опаковката	1 брой

Електрическо свързване

Конектор: 1 x M12; кодиране: A; Контакти: със златно покритие
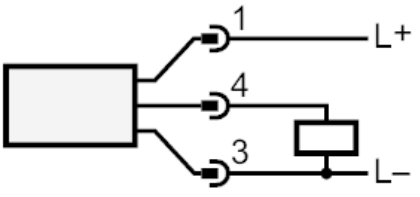
Връзка