RV6143

Инкрементален енкодер с плътен вал

RV-2000-I24/N6

Артикулът не се предлага вече - запис в архива

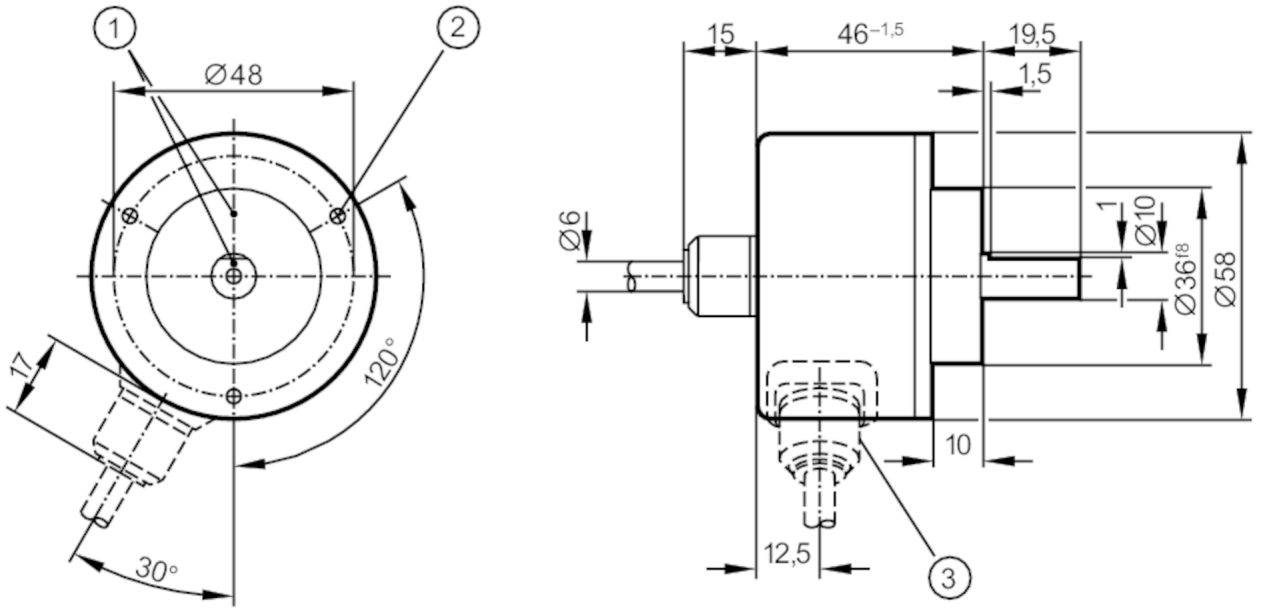

1 референтна маркировка
2 M3 дълбочина 5 mm

Характеристики на продукта		
Резолюция		2000 резолюция
Дизайн на вала		плътен вал
Диаметър на вала	[mm]	10
Електрически показатели		
Работно напрежение	[V]	10...30 DC
Консумация на ток	[mA]	150
Изходи		
Електрическо изпълнение		HTL
Макс. работен ток за изход	[mA]	50
Честота на превключване	[kHz]	300
Вид защита от късо съединение		< 60 s
Разлика между фазите A и B	[°]	90
Обхват на измерване / настройка		
Резолюция		2000 резолюция
Условия на работа		
Околна температура	[°C]	-30...85
Забележка за температурата на околната среда		неподвижно положен кабел
Температура на съхранение	[°C]	-30...100

RV6143

Инкрементален енкодер с плътен вал

RV-2000-I24/N6

Защита		IP 64
Тестове / одобрения		
Удароустойчивост		100 Земно притегляне (6 ms)
Устойчивост на вибрации		10 Земно притегляне (55...2000 Hz)
Механични данни		
Размери	[mm]	Ø 58 / L = 46
Материал		алуминий
Макс. революция, механична	[U/min]	12000
Макс. начален въртящ момент	[Nm]	1
Референтен температурен момент	[°C]	20
Дизайн на вала		плътен вал
Диаметър на вала	[mm]	10
Материал на вала		стомана (1.4104)
Макс. осово натоварване на вала (на края на вала)	[N]	10
Макс. натоварване на вала радиално (на края на вала)	[N]	20

Електрическо свързване

Кабел: 6 m, PUR; радиално

кафяв	A
зелен	A обърнат
сив	B
розов	B обърнат
червен	Индекс 0
черен	Индекс 0 обърнат
син	L+ сензор
бял	0V сензор
кафяв / зелен	L+ (Up)
бял / зелен	0V (Un)
лилав	грешка обърнат
екран	корпус

диаграми и графики

Диаграма на импулсите

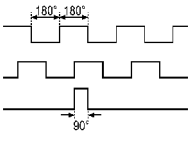

посока на въртене по посока на часовниковата стрелка (погледнете на вала)