RU1160

Инкрементален енкодер с плътен вал

RU-2000-I05/S

Артикулът не се предлага вече - запис в архива

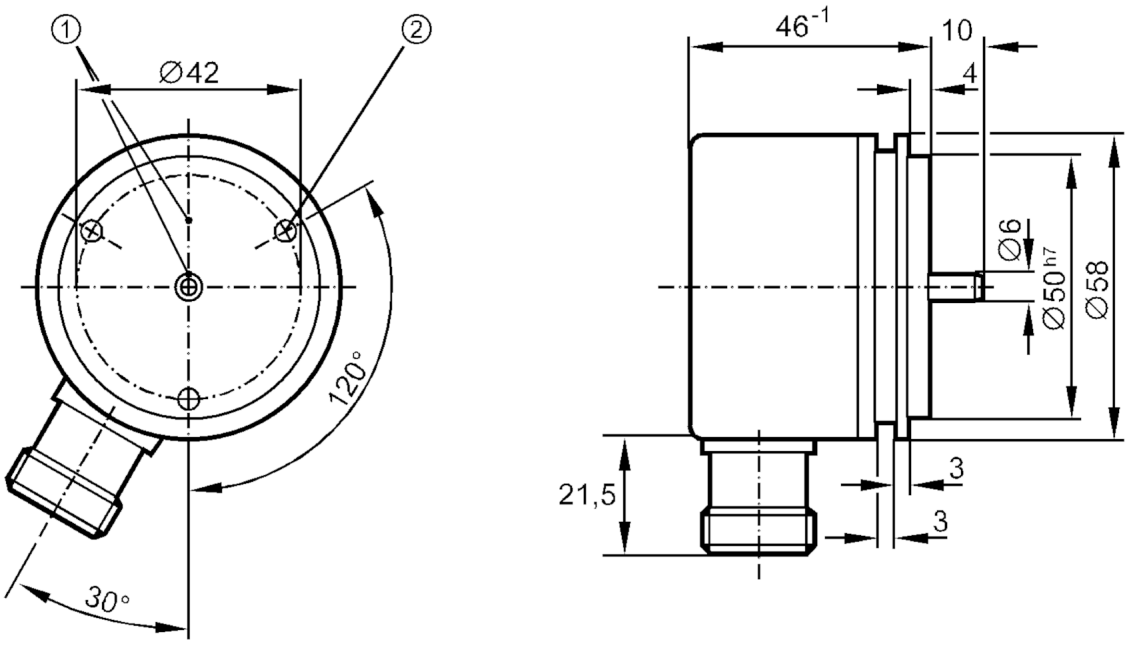

1 референтна маркировка
2 M4 дълбочина 5 mm

Характеристики на продукта		
Резолюция		2000 резолюция
Дизайн на вала		плътен вал
Диаметър на вала	[mm]	6
Електрически показатели		
Толеранс на напрежението при работа	[%]	10
Работно напрежение	[V]	5 DC
Консумация на ток	[mA]	150
Изходи		
Електрическо изпълнение		TTL
Макс. работен ток за изход	[mA]	20
Честота на превключване	[kHz]	300
Разлика между фазите A и B	[°]	90
Обхват на измерване / настройка		
Резолюция		2000 резолюция
Условия на работа		
Околна температура	[°C]	-20...100
Температура на съхранение	[°C]	-30...100
Макс. относителна влажност на въздуха	[%]	98

RU1160

Инкрементален енкодер с плътен вал

RU-2000-I05/S

Защита		IP 64
Тестове / одобрения		
Удароустойчивост		100 Земно притегляне (6 ms)
Устойчивост на вибрации		15 Земно притегляне (55...2000 Hz)
Механични данни		
Размери	[mm]	Ø 58 / L = 56
Материал		алуминий
Макс. революция, механична	[U/min]	12000
Макс. начален въртящ момент	[Nm]	1
Референтен температурен момент	[°C]	20
Дизайн на вала		плътен вал
Диаметър на вала	[mm]	6
Материал на вала		стомана (1.4104)
Макс. осово натоварване на вала (на края на вала)	[N]	10
Макс. натоварване на вала радиално (на края на вала)	[N]	20
Фиксиращ фланец		синхро фланец

Електрическо свързване

Конектор: 1 x M23 (ifm 1001.4), радиално

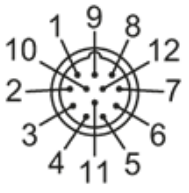

кафяв	A
зелен	A обърнат
сив	B
розов	B обърнат
червен	Индекс 0
черен	Индекс 0 обърнат
син	L+ сензор
бял	0V сензор
кафяв / зелен	L+ (Up)
бял / зелен	0V (Un)
лилав	грешка обърнат
екран	корпус

диаграми и графики

Диаграма на импулсите

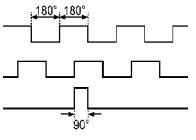

посока на въртене по посока на часовниковата стрелка (погледнете на вала)