RO6348

Инкрементален енкодер с кух вал

RO-3600-I24/N1U

Артикулът не се предлага вече - запис в архива

Алтернативни артикули: ROP521 + E12402
Когато избирате алтернативно изделие и допълнително оборудване, моля имайте предвид, че са възможни разлики в техническите характеристики!

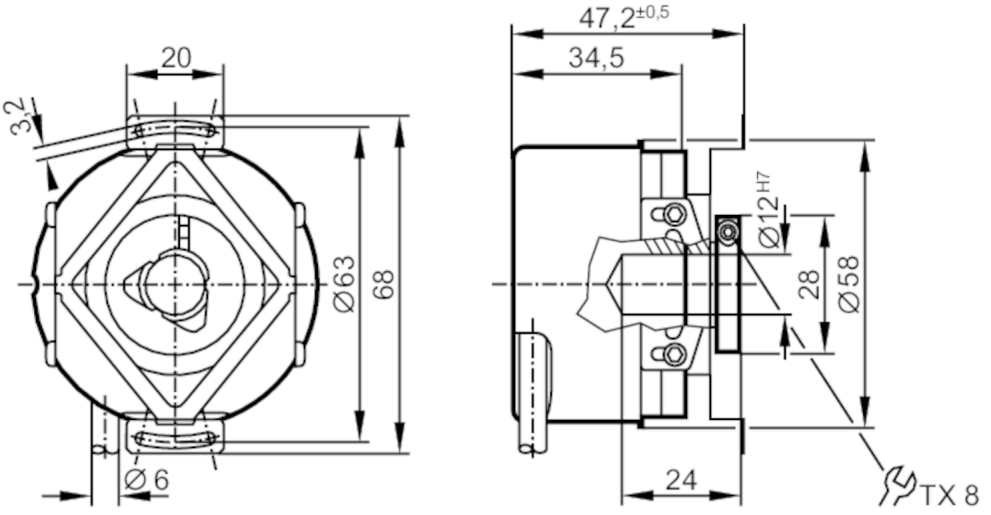

Характеристики на продукта		
Резолюция		3600 резолюция
Дизайн на вала		кух вал, отворен от едната страна
Диаметър на вала	[mm]	12
Приложение		
Функционален принцип		инкрементален
Електрически показатели		
Работно напрежение	[V]	10...30 DC
Консумация на ток	[mA]	< 150
Изходи		
Електрическо изпълнение		HTL
Макс. работен ток за изход	[mA]	50
Честота на превключване	[kHz]	300
Вид защита от късо съединение		< 60 s
Разлика между фазите A и B	[°]	90
Обхват на измерване / настройка		
Резолюция		3600 резолюция
Условия на работа		
Околна температура	[°C]	-40...100

RO6348

Инкрементален енкодер с кух вал

RO-3600-I24/N1U

Макс. относителна влажност на въздуха	[%]	98
Защита		IP 64; (върху корпуса: IP 67; на вала: IP 64)

Тестове / одобрения

Удароустойчивост	200 Земно притегляне
Устойчивост на вибрации	30 Земно притегляне

Механични данни

Тегло	[g]	436,2
Размери	[mm]	Ø 58 / L = 35,5
Материал		алуминий
Макс. революция, механична	[U/min]	12000
Макс. начален въртящ момент	[Nm]	1
Референтен температурен момент	[°C]	20
Дизайн на вала		кух вал, отворен от едната страна
Диаметър на вала	[mm]	12
Прилягане на вала		H7
Материал на вала		неръждаема стомана
Дълбочина на монтаж / вал	[mm]	10
Макс. аксиално центроване на вала	[mm]	1; (макс. радиално подравняване на вала: ± 0,05 mm)

Електрическо свързване

Кабел: 1 m, PUR; Максимална дължина на кабела: 300 m; радиално, може да се използва и аксиално

кафяв	A
зелен	A обърнат
сив	B
розов	B обърнат
червен	Индекс 0
черен	Индекс 0 обърнат
син	L+ сензор
бял	0V сензор
кафяв / зелен	L+ (Up)
бял / зелен	0V (Un)
екран	корпус
лилав	грешка обърнат

диаграми и графики

Диаграма на импулсите

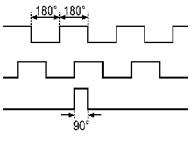

посока на въртене по посока на часовниковата стрелка (погледнете на вала)