PY9964

Сензор за налягане с дисплей

PN-010-RER34-LFPKG/US/ /V

Спрени изделия

Дата на прекратяване: 03/31/2024

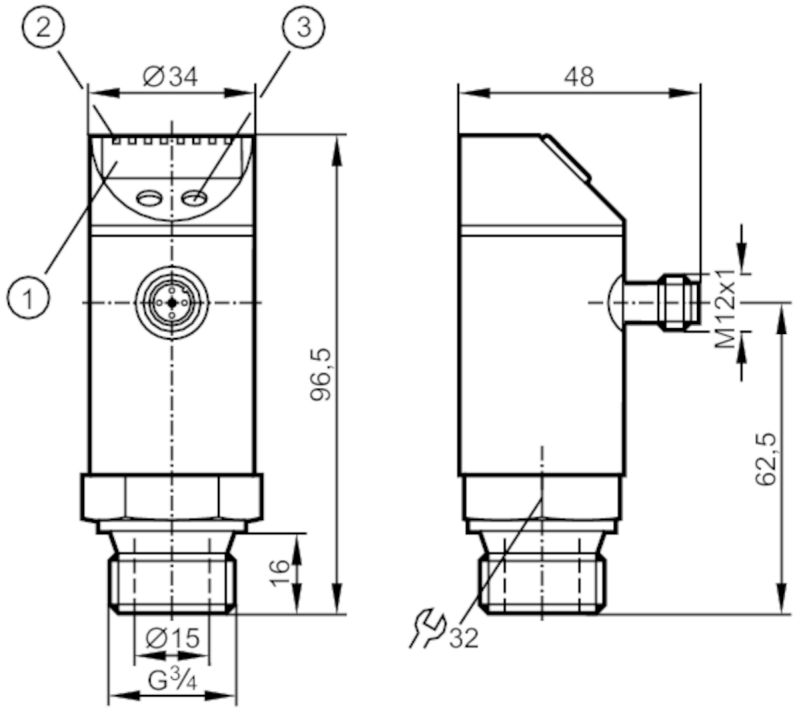

1 буквено-цифров дисплей 4-цифров
2 LED диоди Дисплей / Статус на превключване
3 Бутон за програмиране

Характеристики на продукта				
Брой входове и изходи	Брой цифрови изходи: 1; Брой аналогови изходи: 1			
Обхват на измерване	-1...10 bar	-14,5...145 psi	-100...1000 kPa	-0,1...1 MPa
Процес на свързване	резбова връзка G 3/4 външна резба			

Приложение				
Система	контакти със златно покритие			
Приложение	за индустриални приложения			
Среда	течности и газове			
Температура на средата [°C]	-15...80			
Мин. налягане на разрушаване	150 bar	2175 psi	15 MPa	
Номинално налягане	75 bar	1087 psi	7,5 Mpa	
Устойчивост на вакуум [mbar]	-1000			
Вид на налягането	относителното налягане			
Без мъртва зона	да			

Електрически показатели	
Работно напрежение [V]	18...36 DC; (съгл. SELV/PELV)
Консумация на ток [mA]	< 50

PY9964

Сензор за налягане с дисплей

PN-010-RER34-LFPKG/US/ /V

Мин. съпротивление на изолация	[MΩ]	100; (500 V DC)
Клас на защита		III
Защита срещу обръщане на полярността		да
Защита срещу пренапрежение		да; (< 40 V)
Отложено включване	[s]	0,3
Интегриран следящ сензор		да
Входове / изходи		
Брой входове и изходи		Брой цифрови изходи: 1; Брой аналогови изходи: 1
Изходи		
Общ брой на изходите		2
Изходящ сигнал		превключващ сигнал; аналогов сигнал; (конфигурируеми)
Електрическо изпълнение		PNP
Брой цифрови изходи		1
Изходна функция		нормално отворен / нормално затворен; (настроеваеми)
Макс. изход за превключване на напрежението DC	[V]	2
Постоянна стойност тока на превключващия изход DC	[mA]	250
Честота на превключване DC	[Hz]	< 170
Брой аналогови изходи		1
Аналогов токов изход	[mA]	4...20
Макс. натоварване	[Ω]	(Ub - 10 V) / 20 mA
Аналогов напреженов изход	[V]	0...10
Мин. товарно съпротивление	[Ω]	2000
Защита срещу късо съединение		да
Вид защита от късо съединение		импулсна

Обхват на измерване / настройка				
Обхват на измерване	-1...10 bar	-14,5...145 psi	-100...1000 kPa	-0,1...1 MPa
Гранична точка SP	-0,9...10 bar	-12...145 psi	-0,09...1 MPa	
Точка на нулиране rP	-0,95...9,95 bar	-13...144 psi	-0,095...0,995 MPa	
На стъпки от	0,05 bar	1 psi	0,005 MPa	

Прецизност / отклонения	
Прецизност на точката на превключване [% от крайната стойност]	< ± 0,5
Повторяемост [% от крайната стойност]	< ± 0,1; (с температурни колебания < 10 K)
Отклонение на характеристиките	< ± 0,5

PY9964

Сензор за налягане с дисплей

PN-010-RER34-LFPKG/US/ /V

[% от крайната стойност]		
Отклонение на хистерезиса [% от крайната стойност]	< ± 0,25	
Дългосрочна стабилност [% от крайната стойност]	< ± 0,05	
Време за реакция		
Програмируемо време на отлагане dS, dr [s]	0; 0,2...50	
Макс. аналогов изход за време за реакция [ms]	3	
Софтуер / програмиране		
Опции за задаване на параметри	хистерезис / прозорец; нормално отворен / нормално затворен; забавяне при включване / изключване; Дъмпинг; Дисплей; токов/напреженов изход	
Условия на работа		
Околна температура [°C]	-15...80	
Температура на съхранение [°C]	-40...100	
Защита	IP 67	
Тестове / одобрения		
EMC	EN 61000-4-2 ESD	4 kV CD / 8 kV AD
	EN 61000-4-3 Високочестотно излъчване	10 V/m
	EN 61000-4-4 Burst	2 kV
	EN 61000-4-5 Surge	0,5/1 kV
	EN 61000-4-6 HF проведено	10 V
Ударoустойчивост	DIN IEC 68-2-27	50 Земно притегляне (11 ms)
Устойчивост на вибрации	DIN IEC 68-2-6	20 Земно притегляне (10...2000 Hz)
MTTF [Години]	229,64	
Директивата за оборудване под налягане	Звукова инженерна практика; може да се използва за течности от група 2; течности от група 1 при поискване	
Механични данни		
Тегло [g]	283,5	
Материал	неръждаема стомана (1.4301 / 304); неръждаема стомана (1.4404 / 316L); PC; PBT; PEI; FKM; PTFE	
Материали (мокри части)	неръждаема стомана (1.4404 / 316L); керамика (99.9 % Al2 O3); FKM	
Мин. цикли на налягане	100 милиона	
Процес на свързване	резбова връзка G 3/4 външна резба	
Дисплеи / работни елементи		
Дисплей	Дисплей	3 x Светодиод, зелен
	Статус на превключване	Светодиод, жълт
	Визуализация на функцията	буквено-цифров дисплей, 4-цифров
	Измерени стойности	буквено-цифров дисплей, 4-цифров
Забележки		
Единица на опаковката	1 брой	

PY9964

Сензор за налягане с дисплей

PN-010-RER34-LFPKG/US/ /V

Електрическо свързване

Конектор: 1 x M12; кодиране: A; Контакти: със златно покритие

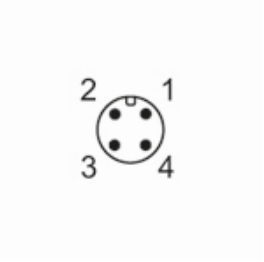

Връзка

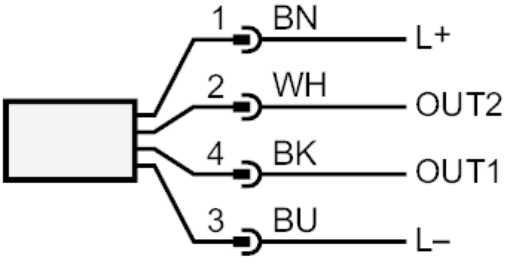

OUT1	Превключващ изход
OUT2	аналогов изход
	цветове съгласно DIN EN 60947-5-2
	Цветове на проводниците :
BK =	черен
BN =	кафяв
BU =	син
WH =	бял