PN7032

Сензор за налягане с дисплей

PN-100-SER14-QFRKG/US/ /V

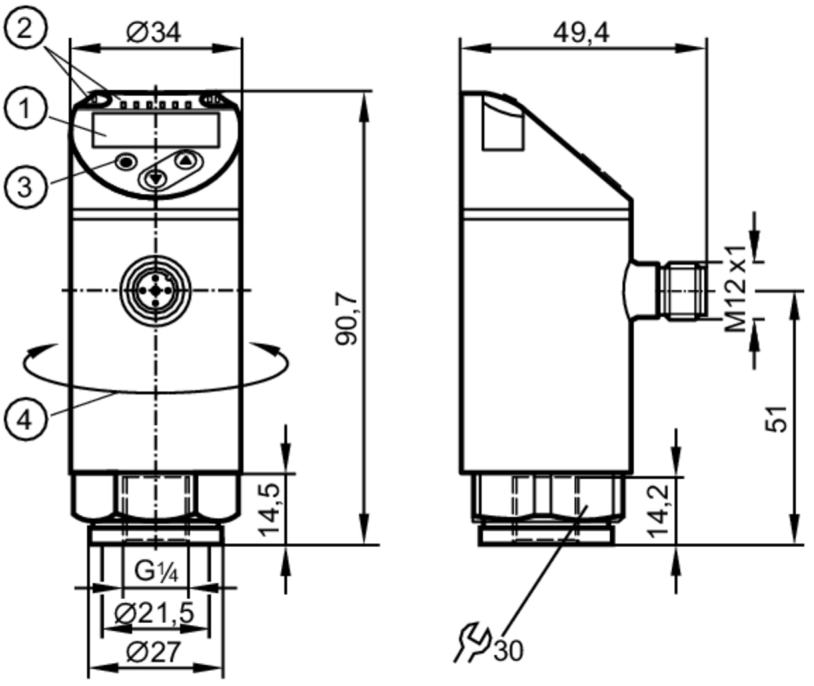

1 буквено-цифров дисплей 4-цифров червен / зелен
2 LED диоди Дисплей / Статус на превключване
3 Бутон за програмиране
4 горната част на корпуса може да се върти 345°

Характеристики на продукта		
Брой входове и изходи		Брой цифрови изходи: 2
Обхват на измерване	[MPa]	0...10
Процес на свързване		резбова връзка G 1/4 Вътрешна резба
Приложение		
Система		контакти със златно покритие
Измервателен елемент		керамично-капацитивна клетка за измерване на налягането
Приложение		за индустриални приложения
Среда		Течности
Подходящо условие за		употреба при газово налягане> 25 бара само при поискване
Температура на средата	[°C]	-25...80
Мин. налягане на разрушаване	[MPa]	65
Номинално налягане	[MPa]	30
Вид на налягането		относителното налягане
Електрически показатели		
Работно напрежение	[V]	18...30 DC; (съгл. SELV/PELV)
Консумация на ток	[mA]	< 35
Мин. съпротивление на изолация	[MΩ]	100; (500 V DC)
Клас на защита		III

PN7032

Сензор за налягане с дисплей

PN-100-SER14-QFRKG/US/ /V

Защита срещу обръщане на полярността		да
Отложено включване	[s]	0,3
Интегриран следящ сензор		да
Входове / изходи		
Брой входове и изходи		Брой цифрови изходи: 2
Изходи		
Общ брой на изходите		2
Изходящ сигнал		превключващ сигнал; IO-Link; (конфигурируеми)
Електрическо изпълнение		PNP/NPN
Брой цифрови изходи		2
Изходна функция		нормално отворен / нормално затворен; (настроеваеми)
Макс. изход за превключване на напрежението DC	[V]	2,5
Постоянна стойност тока на превключващия изход DC	[mA]	150; (200 (...60 °C) 250 (...40 °C))
Честота на превключване DC	[Hz]	< 170
Защита срещу късо съединение		да
Вид защита от късо съединение		импулсна
Защита от претоварване		да
Обхват на измерване / настройка		
Обхват на измерване	[MPa]	0...10
Гранична точка SP	[MPa]	0,1...10
Точка на нулиране rP	[MPa]	0,05...9,95
На стъпки от	[MPa]	0,05
Прецизност / отклонения		
Прецизност на точката на превключване	[% от обхвата]	< ± 0,5
Повторяемост	[% от обхвата]	< ± 0,1; (с температурни колебания < 10 K)
Отклонение на характеристиките	[% от обхвата]	< ± 0,25 (BFSL) / < ± 0,5 (LS); (BFSL = Най-подходящата права линия; LS = задаване на гранична стойност)
Отклонение на хистерезиса	[% от обхвата]	< ± 0,25
Дългосрочна стабилност	[% от обхвата]	< ± 0,05; (за 6 месеца)
Температурен коефициент нулева точка	[% от обхвата за 10 K]	< ± 0,2; (-0...80 °C)
Коефициент на температурния интервал	[% от обхвата за 10 K]	< ± 0,2; (-0...80 °C)

PN7032

Сензор за налягане с дисплей

PN-100-SER14-QFRKG/US/ /V

Време за реакция			
Програмируемо време на отлагане dS, dr	[s]	0...50	
Софтуер / програмиране			
Опции за задаване на параметри		хистерезис / прозорец; нормално отворен / нормално затворен; превключваща логика; забавяне при включване / изключване; Дъмпинг; Дисплей	
Интерфейси			
Интерфейс за комуникация		IO-Link	
Тип трансфер		COM2 (38,4 kBaud)	
IO-Link ревизия		1.1	
SDCI стандарт		IEC 61131-9	
Профили		Smart Sensor: Process Data Variable; Device Identification, Device Diagnosis	
SIO режим		да	
Тип на порта на необходимия управляващ модул		A	
Данни за процеса, аналогови		1	
Данни за процеса, двоични		2	
Мин. време на цикъл от процеса	[ms]	2,3	
Поддържаните устройства		**Тип на работата**	**Устройство**
		default	437
Условия на работа			
Околна температура	[°C]	-25...80	
Температура на съхранение	[°C]	-40...100	
Защита		IP 65; IP 67	
Тестове / одобрения			
EMC		DIN EN 61000-6-2	
		DIN EN 61000-6-3	
Удароустойчивост		DIN EN 60068-2-27	50 Земно притегляне (11 ms)
Устойчивост на вибрации		DIN EN 60068-2-6	20 Земно притегляне (10...2000 Hz)
MTTF	[Години]	260	
UL удобрение		Номер за одобрение на UL	J002
Директивата за оборудване под налягане		Звукова инженерна практика; може да се използва за течности от група 2; течности от група 1 при поискване	
Механични данни			
Тегло	[g]	263,5	
Материал		неръждаема стомана (1.4404 / 316L); PBT + PC-GF30; PBT-GF20; PC	
Материали (мокри части)		неръждаема стомана (1.4404 / 316L); керамика; FKM	
Мин. цикли на налягане		100 милиона	
Усилие на затягане	[Nm]	25...35; (препоръчван въртящ момент на затягане; зависи от смазването, уплътнението и степента на налягане)	
Процес на свързване		резбова връзка G 1/4 Вътрешна резба	
Интегриран елемент на ограничителя		не (може да бъде модернизирана)	

PN7032

Сензор за налягане с дисплей

PN-100-SER14-QFRKG/US/ /V

Дисплеи / работни елементи		
Дисплей	Дисплей	3 x Светодиод, зелен (MPa)
	Статус на превключване	2 x Светодиод, жълт
	Измерени стойности	буквено-цифров дисплей, червен / зелен 4-цифров

Забележки	
Единица на опаковката	1 брой

Електрическо свързване

Конектор: 1 x M12; кодиране: A; Контакти: със златно покритие

Връзка

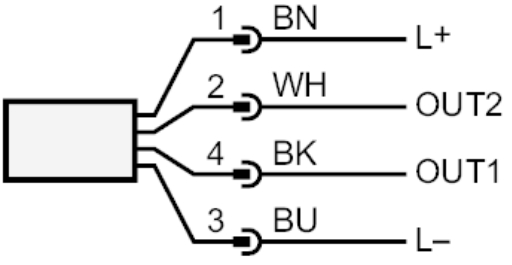

OUT1	Превключващ изход IO-Link
OUT2	Превключващ изход
	цветове съгласно DIN EN 60947-5-2
	Цветове на проводниците :
BK =	черен
BN =	кафяв
BU =	син
WH =	бял