PM2064

Екраниран трансмитер за налягане

PM-010-RES30-E-ZVG/US/ /P

Артикулът не се предлага вече - запис в архива

Алтернативни артикули: PM2054
Когато избирате алтернативно изделие и допълнително оборудване, моля имайте предвид, че са възможни разлики в техническите характеристики!

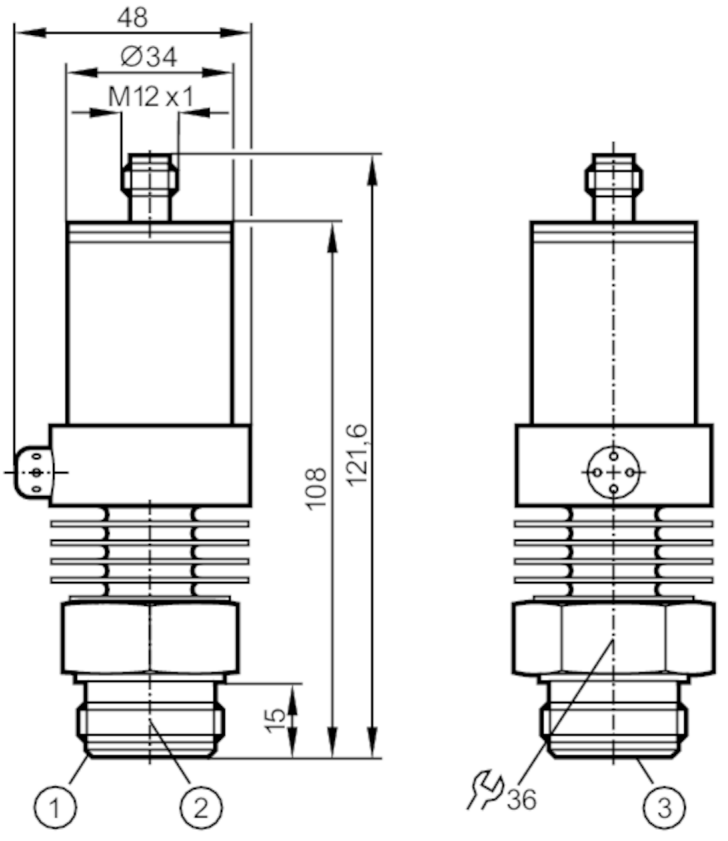

1 Aseptoflex уплътняващ ръб
2 резба Aseptoflex
3 мембрана : PTFE

Характеристики на продукта			
Брой входове и изходи	Брой аналогови изходи: 1		
Обхват на измерване	-0,5...10 bar	-7...145 psi	-50...1000 kPa
Процес на свързване	резбова връзка Aseptoflex външна резба Aseptoflex		
Приложение			
Приложение	с възможност за монтаж в хранително-вкусовата промишленост		
Среда	течни и вискозни среди		
Температура на средата [°C]	-25...125; (145 max. 1h)		
Мин. налягане на разрушаване	150 bar	2175 psi	15000 kPa
Номинално налягане	50 bar	725 psi	5000 kPa
Вид на налягането	относителното налягане		
Без мъртва зона	да		

PM2064

Екраниран трансмитер за налягане

PM-010-RES30-E-ZVG/US/ /P

Електрически показатели				
Работно напрежение	[V]	14...30 DC; (cULus - Необходим източник клас 2)		
Мин. съпротивление на изолация	[MΩ]	100; (500 V DC)		
Клас на защита		III		
Защита срещу обръщане на полярността		да		
Входове / изходи				
Брой входове и изходи		Брой аналогови изходи: 1		
Изходи				
Общ брой на изходите		1		
Изходящ сигнал		аналогов сигнал		
Брой аналогови изходи		1		
Аналогов токов изход	[mA]	4...20		
Макс. натоварване	[Ω]	550; (Ub = 24 V; (Ub - 13 V) / 20 mA)		
Защита от претоварване		да		
Обхват на измерване / настройка				
Обхват на измерване		-0,5...10 bar	-7...145 psi	-50...1000 kPa
Аналогова начална точка		-0,5...7,49 bar	-7...109 psi	-50...749 kPa
Аналогова крайна точка		2...9,99 bar	29...145 psi	200...999 kPa
На стъпки от		0,01 bar	1 psi	1 kPa
Прецизност / отклонения				
Повторяемост	[% от обхвата]	< ± 0,1; (с температурни колебания < 10 K; Turn down 1:1)		
Отклонение на характеристиките	[% от обхвата]	< ± 0,6; (Turn down 1:1 , линейност, вкл. хистерезис и повторяемост , настройка на гранична стойност по DIN EN IEC 62828-1)		
Линейност отклонение	[% от обхвата]	< ± 0,5; (Turn down 1:1)		
Отклонение на хистерезиса	[% от обхвата]	< ± 0,1; (Turn down 1:1)		
Дългосрочна стабилност	[% от обхвата]	< ± 0,1; (Turn down 1:1; на година)		
Температурен коефициент нулева точка	[% от обхвата за 10 K]	< ± 0,15; (0...80 °C)		
Коефициент на температурния интервал	[% от обхвата за 10 K]	< ± 0,4; (0...80 °C)		
Време за реакция				
Макс. аналогов изход за време за реакция	[ms]	3		
Софтуер / програмиране				
Опции за задаване на параметри		нулева точка; интервал		

PM2064

Екраниран трансмитер за налягане

PM-010-RES30-E-ZVG/US/ /P

Интерфейси		
Интерфейс за комуникация		EPS
Условия на работа		
Околна температура	[°C]	-25...80
Температура на съхранение	[°C]	-40...100
Защита		IP 67
Тестове / одобрения		
EMC	EN 61000-4-2 ESD	4 kV CD / 8 kV AD
	EN 61000-4-3 Високочестотно излъчване	10 V/m
	EN 61000-4-4 Burst	2 kV
	EN 61000-4-6 HF проведено	10 V
Удароустойчивост	DIN IEC 68-2-27	50 Земно притегляне (11 ms)
Устойчивост на вибрации	DIN IEC 68-2-6	20 Земно притегляне (10...2000 Hz)
Механични данни		
Материал		неръждаема стомана (1.4404 / 316L); PA; PBT
Материали (мокри части)		неръждаема стомана (1.4435 / 316L); PTFE на керамични вещества; PTFE
Мин. цикли на налягане		100 милиона
Процес на свързване		резбова връзка Aseptoflex външна резба Aseptoflex
Забележки		
Единица на опаковката		1 брой

Електрическо свързване

Конектор: 1 x M12; кодиране: A
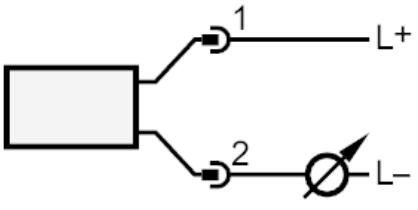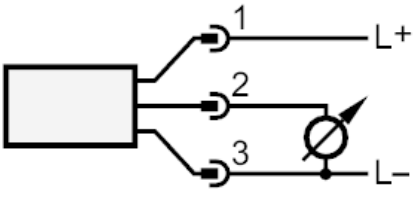
Връзка