PM2658

Екраниран трансмитер за налягане

PM-,25BREA01-E-ZVG/US/ /P

Артикулът не се предлага вече - запис в архива

Алтернативни артикули: PM1608
Когато избирате алтернативно изделие и допълнително оборудване, моля имайте предвид, че са възможни разлики в техническите характеристики!

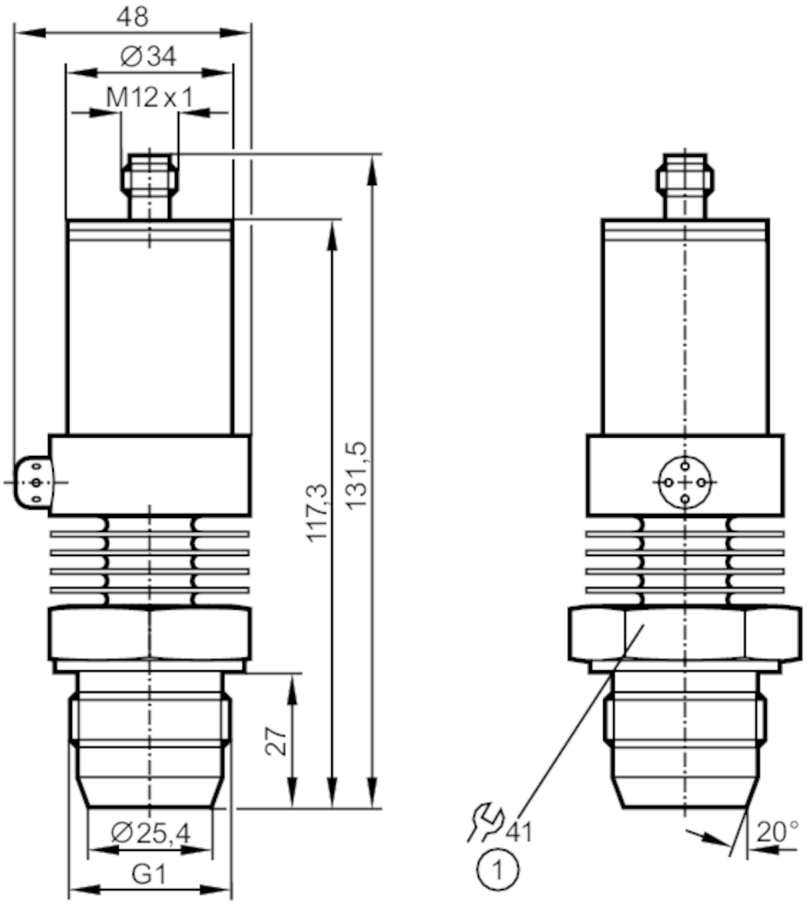

1 Усилие на затягане 20 Nm

EC 1935/2004 EHEDG Tested

Характеристики на продукта		
Брой входове и изходи	Брой аналогови изходи: 1	
Обхват на измерване	-0,0125...0,25 bar	-12,5...250 mbar
Процес на свързване	резбова връзка G 1 външна резба уплътняващ конус	

Приложение	
Система	контакти със златно покритие
Приложение	с възможност за монтаж в хранително-вкусовата промишленост
Среда	вискозни среди и течности със суспендирани частици; течности и газове
Температура на средата [°C]	-25...125; (145 max. 1h)
Мин. налягане на разрушаване [mbar]	30000
Номинално налягане [mbar]	6000

PM2658

Екраниран трансмитер за налягане

PM-,25BREA01-E-ZVG/US/ /P

Вид на налягането		относителното налягане
Без мъртва зона		да
Електрически показатели		
Работно напрежение	[V]	14...30 DC
Мин. съпротивление на изолация	[MΩ]	100; (500 V DC)
Клас на защита		III
Защита срещу обръщане на полярността		да
Принцип на измерване		хидростатично
Входове / изходи		
Брой входове и изходи		Брой аналогови изходи: 1
Изходи		
Общ брой на изходите		1
Изходящ сигнал		аналогов сигнал
Брой аналогови изходи		1
Аналогов токов изход	[mA]	4...20
Макс. натоварване	[Ω]	550; (Ub = 24 V; (Ub - 13 V) / 20 mA)
Защита от претоварване		да
Обхват на измерване / настройка		
Обхват на измерване		-0,0125...0,25 bar / -12,5...250 mbar
Аналогова начална точка	[mbar]	-12,5...100
Аналогова крайна точка	[mbar]	50...250
На стъпки от	[mbar]	0,5
Фабрична настройка		ASP = 0,0 mbar / AEP = 250,0 mbar
Прецизност / отклонения		
Повторяемост	[% от обхвата]	< ± 0,1; (с температурни колебания < 10 K; Turn down 1:1)
Отклонение на характеристиките	[% от обхвата]	< ± 0,6; (Turn down 1:1 , линейност, вкл. хистерезис и повторяемост , настройка на гранична стойност по DIN EN IEC 62828-1)
Линейност отклонение	[% от обхвата]	< ± 0,5; (Turn down 1:1)
Отклонение на хистерезиса	[% от обхвата]	< ± 0,1; (Turn down 1:1)
Дългосрочна стабилност	[% от обхвата]	< ± 0,1; (Turn down 1:1; на година)
Температурен коефициент нулева точка	[% от обхвата за 10 K]	< ± 0,1; (0...80 °C)
Коефициент на температурния интервал	[% от обхвата за 10 K]	< ± 0,4; (0...80 °C)
Време за реакция		
Макс. аналогов изход за време за реакция	[ms]	3

PM2658

Екраниран трансмитер за налягане

PM-,25BREA01-E-ZVG/US/ /P

Софтуер / програмиране			
Опции за задаване на параметри		нулева точка; интервал	
Интерфейси			
Интерфейс за комуникация		EPS	
Условия на работа			
Околна температура	[°C]	-25...80	
Температура на съхранение	[°C]	-40...100	
Защита		IP 67	
Тестове / одобрения			
EMC		EN 61000-4-2 ESD	4 kV CD / 8 kV AD
		EN 61000-4-3 Високочестотно излъчване	10 V/m
		EN 61000-4-4 Burst	2 kV
		EN 61000-4-6 HF проведено	10 V
Ударoустойчивост		DIN IEC 68-2-27	50 Земно притегляне (11 ms)
Устойчивост на вибрации		DIN IEC 68-2-6	20 Земно притегляне (10...2000 Hz)
Механични данни			
Тегло	[g]	531,5	
Материал		неръждаема стомана (1.4404 / 316L); PEI; FKM	
Материали (мокри части)		керамика (99.9 % Al2 O3); неръждаема стомана (1.4435 / 316L); повърхностни характеристики: Ra < 0,4 / Rz 4; PTFE	
Мин. цикли на налягане		100 милиона	
Процес на свързване		резбова връзка G 1 външна резба уплътняващ конус	
Забележки			
Забележки		Разрешението 3-A е валидно само ако адаптерите с разрешение 3-A се използват за инсталация.	
Единица на опаковката		1 брой	

Електрическо свързване

Конектор: 1 x M12; кодиране: A; Контакти: със златно покритие

PM2658

Екраниран трансмитер за налягане

PM-,25BREA01-E-ZVG/US/ /P
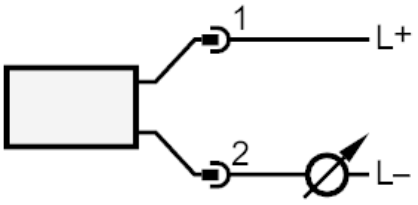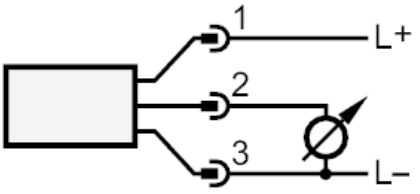
Връзка