PM2656

Екраниран трансмитер за налягане

PM-2,5-REA01-E-ZVG/US/ /P

Артикулът не се предлага вече - запис в архива

Алтернативни артикули: PM1606
Когато избирате алтернативно изделие и допълнително оборудване, моля имайте предвид, че са възможни разлики в техническите характеристики!

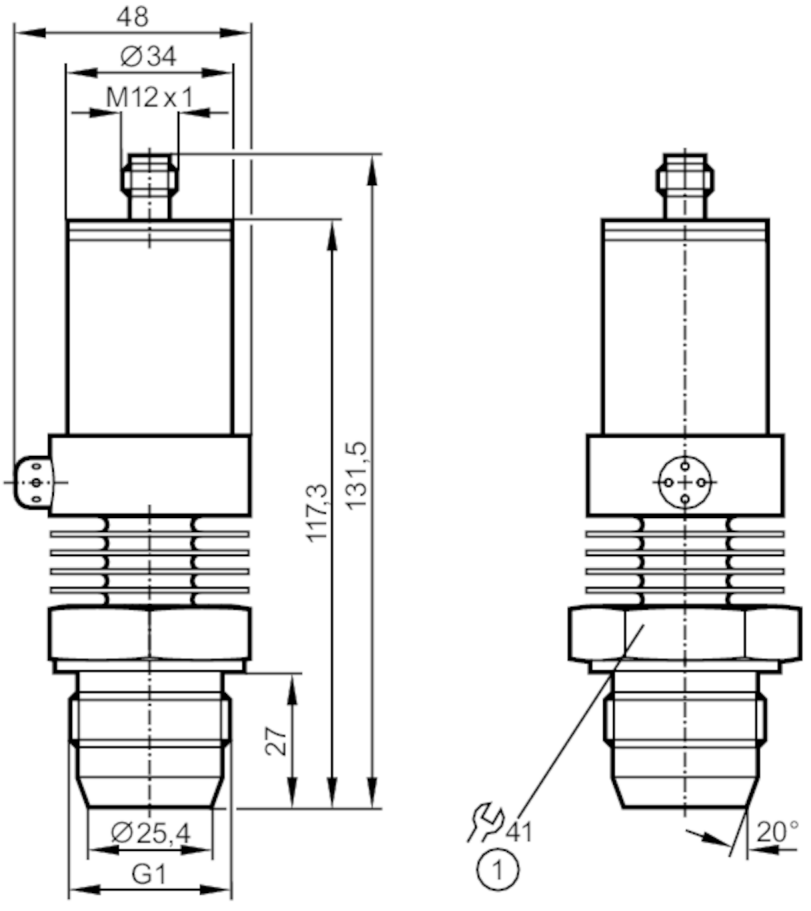

1 Усилие на затягане 20 Nm

EC 1935/2004 EHEDG Tested

Характеристики на продукта				
Брой входове и изходи	Брой аналогови изходи: 1			
Обхват на измерване	-0,13...2,5 bar	-130...2500 mbar	-1,8...36,3 psi	-13...250 kPa
Процес на свързване	резбова връзка G 1 външна резба уплътняващ конус			

Приложение				
Система	контакти със златно покритие			
Приложение	с възможност за монтаж в хранително-вкусовата промишленост			
Среда	вискозни среди и течности със суспендирани частици; течности и газове			
Температура на средата [°C]	-25...125; (145 max. 1h)			
Мин. налягане на разрушаване	50 bar	725 psi	5000 kPa	
Номинално налягане	20 bar	290 psi	2000 kPa	

PM2656

Екраниран трансмитер за налягане

PM-2,5-REA01-E-ZVG/US/ /P

Вид на налягането	относителното налягане
Без мъртва зона	да
Електрически показатели	
Работно напрежение [V]	14...30 DC
Мин. съпротивление на изолация [MΩ]	100; (500 V DC)
Клас на защита	III
Защита срещу обръщане на полярността	да
Принцип на измерване	хидростатично
Входове / изходи	
Брой входове и изходи	Брой аналогови изходи: 1
Изходи	
Общ брой на изходите	1
Изходящ сигнал	аналогов сигнал
Брой аналогови изходи	1
Аналогов токов изход [mA]	4...20
Макс. натоварване [Ω]	550; (Ub = 24 V; (Ub - 13 V) / 20 mA)
Защита от претоварване	да

Обхват на измерване / настройка				
Обхват на измерване	-0,13...2,5 bar	-130...2500 mbar	-1,8...36,3 psi	-13...250 kPa
Аналогова начална точка	-0,13...1,88 bar	-1,8...27,2 psi	-13...188 kPa	
Аналогова крайна точка	0,5...2,5 bar	7,3...36,3 psi	50...250 kPa	
На стъпки от	0,01 bar	0,1 psi	1 kPa	
Фабрична настройка		ASP = 0,0 bar	AEP = 2,50 bar	

Прецизност / отклонения	
Повторяемост [% от обхвата]	< ± 0,1; (с температурни колебания < 10 K; Turn down 1:1)
Отклонение на характеристиките [% от обхвата]	< ± 0,6; (Turn down 1:1 , линейност, вкл. хистерезис и повторяемост , настройка на гранична стойност по DIN EN IEC 62828-1)
Линейност отклонение [% от обхвата]	< ± 0,5; (Turn down 1:1)
Отклонение на хистерезиса [% от обхвата]	< ± 0,1; (Turn down 1:1)
Дългосрочна стабилност [% от обхвата]	< ± 0,1; (Turn down 1:1; на година)
Температурен коефициент нулева точка [% от обхвата за 10 K]	< ± 0,1; (0...80 °C)
Коефициент на температурния интервал [% от обхвата за 10 K]	< ± 0,2; (0...80 °C)
Време за реакция	
Макс. аналогов изход за време за реакция [ms]	3

PM2656

Екраниран трансмитер за налягане

PM-2,5-REA01-E-ZVG/US/ /P

Софтуер / програмиране			
Опции за задаване на параметри		нулева точка; интервал	
Интерфейси			
Интерфейс за комуникация		EPS	
Условия на работа			
Околна температура	[°C]	-25...80	
Температура на съхранение	[°C]	-40...100	
Защита		IP 67	
Тестове / одобрения			
EMC		EN 61000-4-2 ESD	4 kV CD / 8 kV AD
		EN 61000-4-3 Високочестотно излъчване	10 V/m
		EN 61000-4-4 Burst	2 kV
		EN 61000-4-6 HF проведено	10 V
Удароустойчивост		DIN IEC 68-2-27	50 Земно притегляне (11 ms)
Устойчивост на вибрации		DIN IEC 68-2-6	20 Земно притегляне (10...2000 Hz)
Механични данни			
Тегло	[g]	534	
Материал		неръждаема стомана (1.4404 / 316L); PEI; FKM	
Материали (мокри части)		керамика (99.9 % Al2 O3); неръждаема стомана (1.4435 / 316L); повърхностни характеристики: Ra < 0,4 / Rz 4; PTFE	
Мин. цикли на налягане		100 милиона	
Процес на свързване		резбова връзка G 1 външна резба уплътняващ конус	
Забележки			
Забележки		Разрешението 3-A е валидно само ако адаптерите с разрешение 3-A се използват за инсталация.	
Единица на опаковката		1 брой	

Електрическо свързване

Конектор: 1 x M12; кодиране: A; Контакти: със златно покритие

PM2656

Екраниран трансмитер за налягане

PM-2,5-REA01-E-ZVG/US/ /P
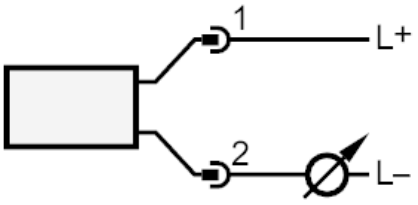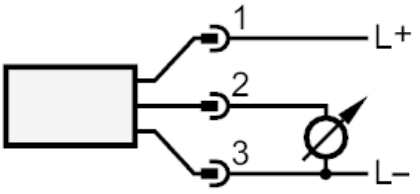
Връзка