PM1504

Екраниран трансмитер за налягане

PM-010-REA12-A-ZVG/US

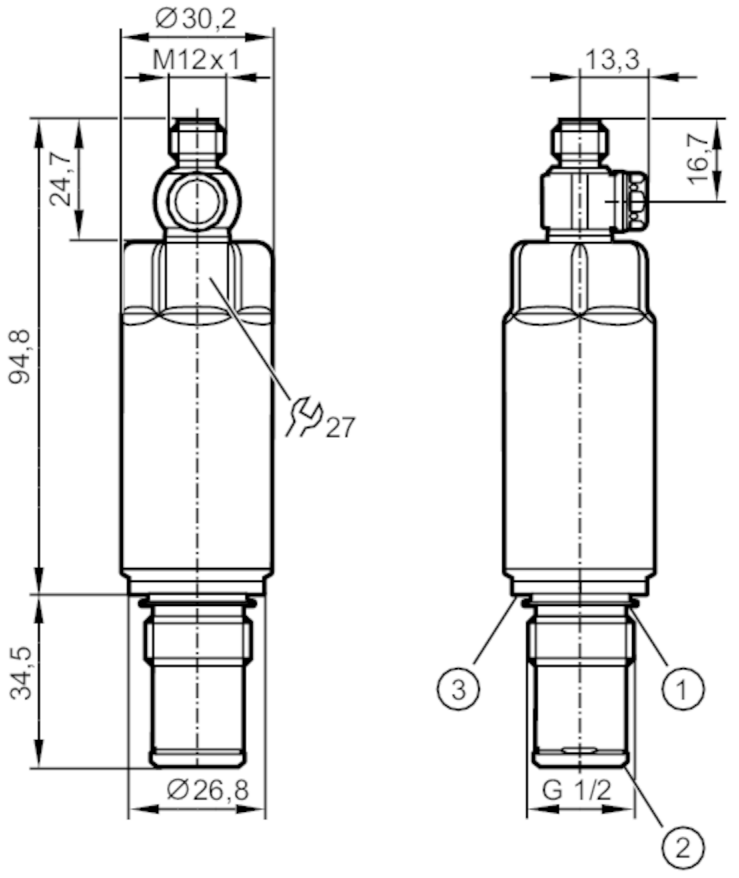

1 уплътнител FKM (за уплътняване на гърба - не е устойчив на натиск) / подвижен
2 предварително монтиран уплътнителен пръстен PEEK (сменяема) / метална зона за запечатване
3 жлеб за уплътнителен пръстен DIN EN ISO 1179-2

ACS CE CRN c UL us LISTED EC 1935/2004 EHEDG Certified FCM FDA IO-Link Reg31 UKCA

Характеристики на продукта			
Обхват на измерване	-1...10 bar	-14,5...145 psi	-0,1...1 MPa
Процес на свързване	резбова връзка G 1/2 външна резба уплътняващ конус		

Приложение			
Система	контакти със златно покритие		
Измервателен елемент	керамично-капацитивна клетка за измерване на налягането		
Следене на температурата	да		
Приложение	с възможност за монтаж в хранително-вкусовата промишленост		
Среда	вискозни среди и течности със суспендирани частици; течности и газове		
Подходящо условие за	употреба при газово налягане> 25 бара само при поискване		
Температура на средата [°C]	-25...125; (< 1h : 150)		
Мин. налягане на разрушаване	175 bar	2538 psi	17 MPa
Номинално налягане	75 bar	1100 psi	7,5 MPa
Устойчивост на вакуум [mbar]	-1000		
Вид на налягането	относителното налягане; вакуум		
Без мъртва зона	да		

PM1504

Екраниран трансмитер за налягане

PM-010-REA12-A-ZVG/US

MAWP (за приложения съгласно CRN)	[bar]	43		
Електрически показатели				
Работно напрежение	[V]	18...30 DC		
Мин. съпротивление на изолация	[MΩ]	100; (500 V DC)		
Клас на защита		III		
Защита срещу обръщане на полярността		да		
Интегриран следящ сензор		да		
2-проводен				
Консумация на ток	[mA]	3,5...21,5		
Отложено включване	[s]	< 1		
3-проводен				
Консумация на ток	[mA]	< 45		
Отложено включване	[s]	< 0,5		
Изходи				
Общ брой на изходите		2		
Изходящ сигнал		аналогов сигнал; IO-Link		
Аналогов токов изход	[mA]	4...20; (мащабируема; 1:5)		
Макс. натоварване	[Ω]	700; (Ub = 24 V; (Ub - 9 V) / 21.5 mA)		
Устойчив на късо съединение		да		
Защита от претоварване		да		
Обхват на измерване / настройка				
Обхват на измерване		-1...10 bar	-14,5...145 psi	-0,1...1 MPa
Аналогова начална точка		-1...8 bar	-14,5...116 psi	-0,1...0,8 MPa
Аналогова крайна точка		1...10 bar	14,5...145 psi	0,1...1 MPa
На стъпки от		0,005 bar	0,1 psi	0,0005 MPa
Фабрична настройка		ASP = 0,0 bar	AEP = 10,0 bar	
Следене на температурата				
Обхват на измерване		-25...150 °C	-13...302 °F	
Прецизност / отклонения				
Повторяемост	[K]	± 0,2		
Резолюция	[K]	0,2		
Повторяемост	[% от обхвата]	< ± 0,1; (с температурни колебания < 10 K; Turn down 1:1)		
Отклонение на характеристиките	[% от обхвата]	< ± 0,5; (linearity incl. hysteresis and repeatability, limit value setting to DIN EN IEC 62828-1)		
Линейност отклонение	[% от обхвата]	< ± 0,15; (Turn down 1:1)		
Отклонение на хистерезиса	[% от обхвата]	< ± 0,15; (Turn down 1:1)		
Дългосрочна стабилност	[% от обхвата]	< ± 0,1; (Turn down 1:1; на година)		

PM1504

Екраниран трансмитер за налягане

PM-010-REA12-A-ZVG/US

Температурен коефициент нулева точка [% от обхвата за 10 K]		< ± 0,1 (-25...85 °C); < ± 0,3 (85...150 °C)
Коефициент на температурния интервал [% от обхвата за 10 K]		< ± 0,1 (-25...85 °C); < ± 0,3 (85...150 °C)
Следене на температурата		
Прецизност	[K]	± 2,5 K + (0,045 x (температура на околната среда - средна температура))
Време за реакция		
Амортизация на аналоговия изход dAA	[s]	0...4
2-проводен		
Стъпаловидно време за реакция на аналоговия изход	[ms]	30
3-проводен		
Стъпаловидно време за реакция на аналоговия изход	[ms]	7
Следене на температурата		
Динамична характеристика T05 / T09	[s]	< 10 / < 25; (DIN EN 60751 вода; > 0,9 m/s)
Интерфейси		
Интерфейс за комуникация		IO-Link
Тип трансфер		COM2 (38,4 kBaud)
IO-Link ревизия		1.1
SDCI стандарт		IEC 61131-9
Профили		Smart Sensor ED2: Identification and Diagnosis (0x4000), Measurement Data Channel (0x800A)
SIO режим		не
Тип на порта на необходимия управляващ модул		A; (когато пин 2 не е свързан: B)
Мин. време на цикъл от процеса	[ms]	4,5
IO-Link разолюция на налягане	[bar]	0,002
IO-Link резолюция на температура	[K]	0,2
Данни за процеса през IO-Link (периодични)		**функция** / **дължина на бита** налягане / 16 температура / 16 състоянието на устройството / 4
Функции на IO-Link (ациклични)		специфичен маркер за приложение; вътрешна температура
Поддържаните устройства		**Тип на работата** / **Устройство** default / 1021

PM1504

Екраниран трансмитер за налягане

PM-010-REA12-A-ZVG/US

Условия на работа		
Околна температура [°C]	-25...80	
Температура на съхранение [°C]	-40...100	
Защита	IP 67; IP 68; IP 69K	

Тестове / одобрения		
EMC	DIN EN 61326-1	
Удароустойчивост	DIN EN 60068-2-27	50 Земно притегляне (11 ms)
Устойчивост на вибрации	DIN EN 60068-2-6	20 Земно притегляне (10...2000 Hz)
MTTF [Години]	322	
Забележка относно одобрението	фабричен сертификат, достъпен за изтегляне от www.factory-certificate.ifm	
UL удобрение	Номер за одобрение на UL	J024
	Файл номер UL	E174189

Механични данни	
Тегло [g]	307,4
Материал	неръждаема стомана (1.4404 / 316L); PTFE; FKM
Материали (мокри части)	керамика (99.9 % Al2 O3); неръждаема стомана (1.4435 / 316L); повърхностни характеристики: Ra < 0,4 / Rz 4; PEEK; PTFE
Мин. цикли на налягане	100 милиона
Усилие на затягане [Nm]	20
Процес на свързване	резбова връзка G 1/2 външна резба уплътняващ конус

Забележки	
Единица на опаковката	1 брой

Електрическо свързване

Конектор: 1 x M12; кодиране: A; Контакти: със златно покритие

PM1504

Екраниран трансмитер за налягане

PM-010-REA12-A-ZVG/US

Връзка

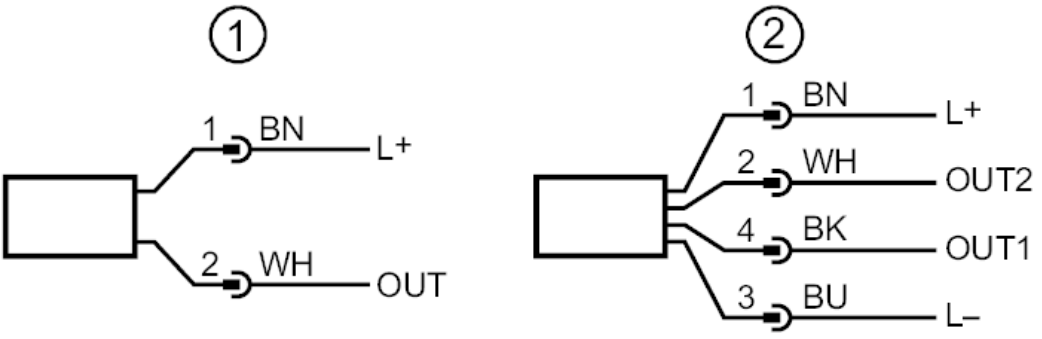

1	конектор за 2-проводен режим (аналогов)
2	конектор за 3-проводен режим (аналогов / IO-Link)
	OUT1: IO-Link
	OUT2: аналогов изход