PL2056

Екраниран трансмитер за налягане

PL-2,5-RES30-E-ZVG/US/ /P

Спрени изделия
Дата на прекратяване: 03/31/2024

Алтернативни артикули: PI1005 или PM1706
Когато избирате алтернативно изделие и допълнително оборудване, моля имайте предвид, че са възможни разлики в техническите характеристики!

Моля, не използвайте за нови проекти.
няма повече налични адаптери като аксесоари

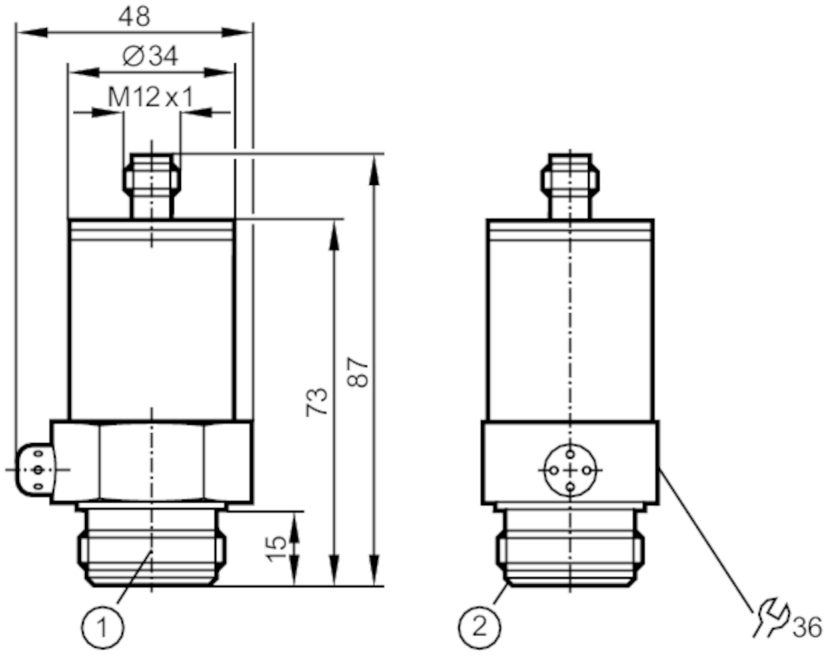

1 резба Aseptoflex
2 Aseptoflex уплътняващ ръб

EC 1935/2004 EHEDG Tested FCM

Характеристики на продукта				
Брой входове и изходи	Брой аналогови изходи: 1			
Обхват на измерване	-0,13...2,5 bar	-130...2500 mbar	-1,8...36,3 psi	-13...250 kPa
Процес на свързване	резбова връзка Aseptoflex външна резба Aseptoflex			

Приложение			
Система	контакти със златно покритие		
Приложение	с възможност за монтаж в хранително-вкусовата промишленост		
Среда	вискозни среди и течности със суспендирани частици; течности и газове		
Температура на средата [°C]	-25...80		
Мин. налягане на разрушаване	50 bar	725 psi	5000 kPa
Номинално налягане	20 bar	290 psi	2000 kPa
Вид на налягането	относителното налягане		
Без мъртва зона	да		

PL2056

Екраниран трансмитер за налягане

PL-2,5-RES30-E-ZVG/US/ /P

Електрически показатели				
Работно напрежение [V]	14...30 DC			
Мин. съпротивление на изолация [MΩ]	100; (500 V DC)			
Клас на защита	III			
Защита срещу обръщане на полярността	да			
Принцип на измерване	хидростатично			
Входове / изходи				
Брой входове и изходи	Брой аналогови изходи: 1			
Изходи				
Общ брой на изходите	1			
Изходящ сигнал	аналогов сигнал			
Брой аналогови изходи	1			
Аналогов токов изход [mA]	4...20			
Макс. натоварване [Ω]	550; (Ub = 24 V; (Ub - 13 V) / 20 mA)			
Защита от претоварване	да			
Обхват на измерване / настройка				
Обхват на измерване	-0,13...2,5 bar	-130...2500 mbar	-1,8...36,3 psi	-13...250 kPa
Аналогова начална точка	-0,13...1,88 bar	-1,8...27,2 psi	-13...188 kPa	
Аналогова крайна точка	0,5...2,5 bar	7,3...36,3 psi	50...250 kPa	
На стъпки от	0,01 bar	0,1 psi	1 kPa	
Фабрична настройка		ASP = 0,0 bar	AEP = 2,50 bar	
Прецизност / отклонения				
Повторяемост [% от обхвата]	< ± 0,1; (с температурни колебания < 10 K; Turn down 1:1)			
Отклонение на характеристиките [% от обхвата]	< ± 0,6; (Turn down 1:1 , линейност, вкл. хистерезис и повторяемост , настройка на гранична стойност по DIN EN IEC 62828-1)			
Линейност отклонение [% от обхвата]	< ± 0,5; (Turn down 1:1)			
Отклонение на хистерезиса [% от обхвата]	< ± 0,1; (Turn down 1:1)			
Дългосрочна стабилност [% от обхвата]	< ± 0,1; (Turn down 1:1; на година)			
Температурен коефициент нулева точка [% от обхвата за 10 K]	< ± 0,1; (0...80 °C)			
Коефициент на температурния интервал [% от обхвата за 10 K]	< ± 0,2; (0...80 °C)			
Време за реакция				
Макс. аналогов изход за време за реакция [ms]	3			

PL2056

Екраниран трансмитер за налягане

PL-2,5-RES30-E-ZVG/US/ /P

Софтуер / програмиране			
Опции за задаване на параметри		нулева точка; интервал	
Интерфейси			
Интерфейс за комуникация		EPS	
Условия на работа			
Околна температура	[°C]	-25...80	
Температура на съхранение	[°C]	-40...100	
Защита		IP 67	
Тестове / одобрения			
EMC		EN 61000-4-2 ESD	4 kV CD / 8 kV AD
		EN 61000-4-3 Високочестотно излъчване	1 GHz / Прецизност < 2,5%
		EN 61000-4-4 Burst	2 kV
		EN 61000-4-6 HF проведено	10 V
Удароустойчивост		DIN IEC 68-2-27	50 Земно притегляне (11 ms)
Устойчивост на вибрации		DIN IEC 68-2-6	20 Земно притегляне (10...2000 Hz)
MTTF	[Години]	271	
Механични данни			
Тегло	[g]	320	
Материал		неръждаема стомана (1.4404 / 316L); PEI; FKM	
Материали (мокри части)		керамика (99.9 % Al2 O3); неръждаема стомана (1.4435 / 316L); повърхностни характеристики: Ra < 0,4 / Rz 4; PTFE	
Мин. цикли на налягане		100 милиона	
Процес на свързване		резбова връзка Aseptoflex външна резба Aseptoflex	
Забележки			
Забележки		Разрешението 3-A е валидно само ако адаптерите с разрешение 3-A се използват за инсталация.	
Указания		Моля, не използвайте за нови проекти.; няма повече налични адаптери като аксесоари	
Единица на опаковката		1 брой	

Електрическо свързване

Конектор: 1 x M12; кодиране: A; Контакти: със златно покритие

PL2056

Екраниран трансмитер за налягане

PL-2,5-RES30-E-ZVG/US/ /P
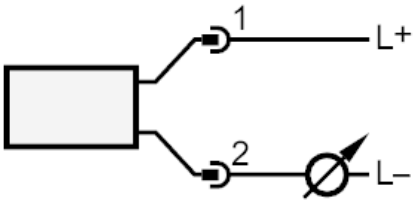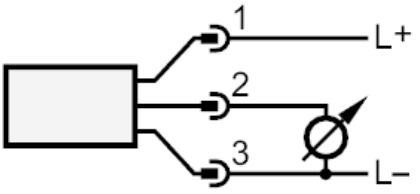
Връзка