PE3223

Сензор за налягане с дисплей

PE-040PSBN14-KFPKG/US/ /E

Артикулът не се предлага вече - запис в архива

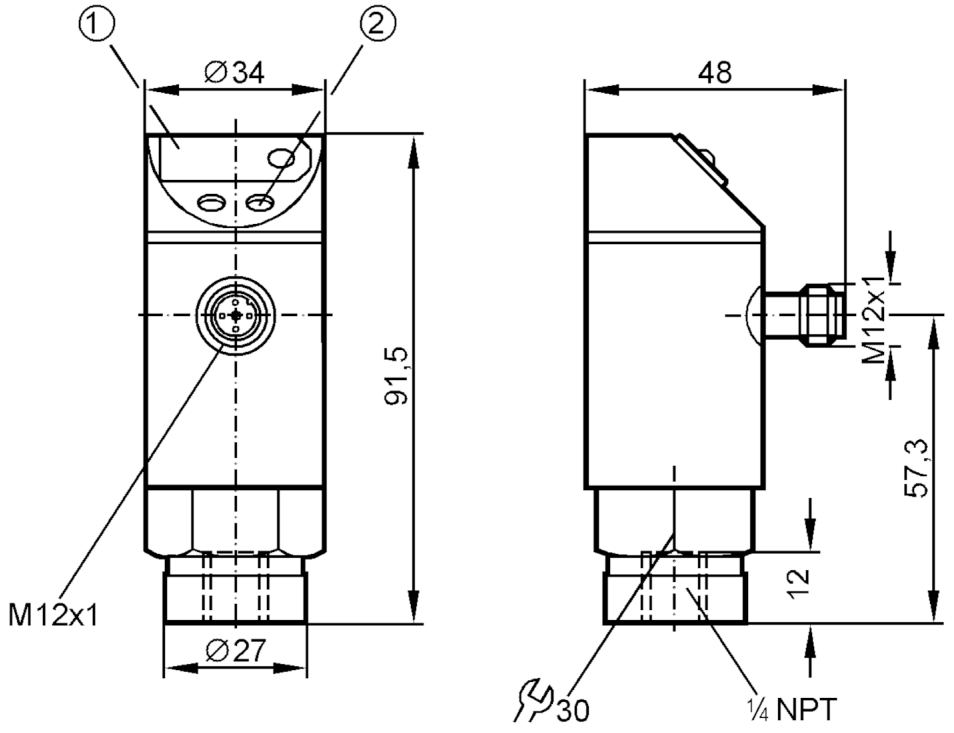

1 7-сегментен LED дисплей
2 Бутон за програмиране

Характеристики на продукта		
Брой входове и изходи		Брой цифрови изходи: 1; Брой аналогови изходи: 1
Обхват на измерване	[psi]	0...400
Процес на свързване		резбова връзка 1/4" NPT външна резба
Приложение		
Приложение		за индустриални приложения
Среда		течности и газове
Не може да се използва за		масла
Температура на средата	[°C]	-25...80
Мин. налягане на разрушаване	[psi]	5075
Номинално налягане	[psi]	1500
Вид на налягането		относителното налягане
Електрически показатели		
Работно напрежение	[V]	20...30 DC
Консумация на ток	[mA]	< 60
Клас на защита		II
Защита срещу обръщане на полярността		да
Отложено включване	[s]	0,2
Интегриран следящ сензор		да

PE3223

Сензор за налягане с дисплей

PE-040PSBN14-KFPKG/US/ /E

Входове / изходи		
Брой входове и изходи		Брой цифрови изходи: 1; Брой аналогови изходи: 1
Изходи		
Общ брой на изходите		2
Изходящ сигнал		превключващ сигнал; аналогов сигнал; (конфигурируеми)
Електрическо изпълнение		PNP
Брой цифрови изходи		1
Макс. изход за превключване на напрежението DC	[V]	2
Постоянна стойност тока на превключващия изход DC	[mA]	250
Брой аналогови изходи		1
Аналогов токов изход	[mA]	4...20
Макс. натоварване	[Ω]	500
Защита срещу късо съединение		да
Вид защита от късо съединение		импулсна
Защита от претоварване		да
Обхват на измерване / настройка		
Обхват на измерване	[psi]	0...400
Гранична точка SP	[psi]	4...400
Точка на нулиране rP	[psi]	2...398
На стъпки от	[psi]	2
Прецизност / отклонения		
Прецизност на точката на превключване	[% от крайната стойност]	< ± 1,5
Повторяемост	[% от крайната стойност]	< ± 0,25; (с температурни колебания < 10 K)
Отклонение на характеристиките	[% от крайната стойност]	< ± 1,0
Температурно отклонение на 10 K		< ± 0,3
Време за реакция		

Честота на превключване за дадено време за реакция на един изход											
Време за реакция (dAP)	[ms]	3	6	10	17	30	60	125	250	500
Честота на превключване	[Hz]	170	80	50	30	16	8	4	2	1

Време за реакция	[ms]	при правоъгълна характеристика на налягането; Настроена точка (SPx) = 70 %; точка на нулиране (rPx) = 30 %

PE3223

Сензор за налягане с дисплей

PE-040PSBN14-KFPKG/US/ /E

Програмируемо време на отлагане dS, dr	[s]	0, 0,2,...10, 11,...50	
Макс. аналогов изход за време за реакция	[ms]	3	
Софтуер / програмиране			
Регулиране на точката на превключване		Бутон за програмиране	
Условия на работа			
Околна температура	[°C]	-25...80	
Температура на съхранение	[°C]	-40...100	
Защита		IP 67	
Тестове / одобрения			
EMC		EN 61000-4-2 ESD	4 kV CD / 8 kV AD
		EN 61000-4-3 Високочестотно излъчване	10 V/m
		EN 61000-4-4 Burst	2 kV
		EN 61000-4-6 HF проведено	10 V
Удароустойчивост		DIN IEC 68-2-27	50 Земно притегляне (11 ms)
Устойчивост на вибрации		DIN IEC 68-2-6	20 Земно притегляне (10...2000 Hz)
Механични данни			
Материал		EPDM/X; FKM; NBR; PBT; PC; неръждаема стомана (1.4301 / 304)	
Материали (мокри части)		EPDM/X; керамика; неръждаема стомана (1.4305 / 303)	
Мин. цикли на налягане		100 милиона	
Процес на свързване		резбова връзка 1/4" NPT външна резба	
Дисплеи / работни елементи			
Дисплей		Статус на превключване	Светодиод, червен
		Визуализация на функцията	7-сегментен LED дисплей
		Измерени стойности	7-сегментен LED дисплей
Забележки			
Единица на опаковката		1 брой	
Електрическо свързване			

Конектор: 1 x M12; кодиране: A

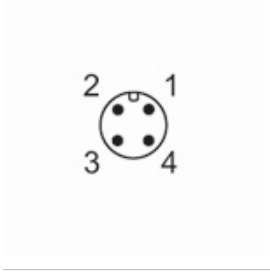

PE3223

Сензор за налягане с дисплей

PE-040PSBN14-KFPKG/US/ /E
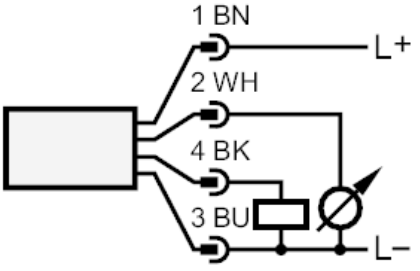
Връзка