PB6000

Сензор за налягане с дисплей със светодиодна лента

PB-400-SBR14-FFPKG/SS/ /V

Артикулът не се предлага вече - запис в архива

Алтернативни артикули: PN5000
Когато избирате алтернативно изделие и допълнително оборудване, моля имайте предвид, че са възможни разлики в техническите характеристики!

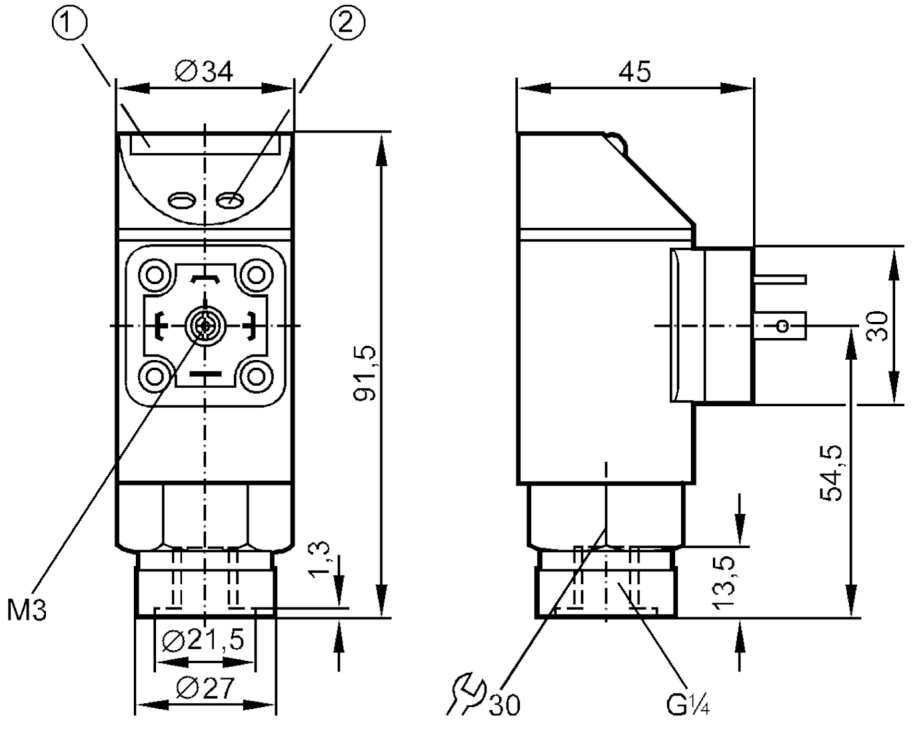

1 LED дисплей
2 Бутон за програмиране

Характеристики на продукта		
Брой входове и изходи		Брой цифрови изходи: 1
Обхват на измерване	[bar]	0...400
Процес на свързване		резбова връзка G 1/4 Вътрешна резба

Приложение		
Приложение		за индустриални приложения
Среда		течности и газове
Подходящо условие за		За газообразни среди приложението е ограничено до макс. 25 бара.
Температура на средата	[°C]	-25...80
Мин. налягане на разрушаване	[bar]	1000
Номинално налягане	[bar]	600
Вид на налягането		относителното налягане

PB6000

Сензор за налягане с дисплей със светодиодна лента

PB-400-SBR14-FFPKG/SS/ /V

Електрически показатели		
Работно напрежение	[V]	18...30 DC
Консумация на ток	[mA]	< 50
Мин. съпротивление на изолация	[MΩ]	100; (500 V DC)
Клас на защита		III
Защита срещу обръщане на полярността		да
Отложено включване	[s]	0,2
Интегриран следящ сензор		да
Входове / изходи		
Брой входове и изходи		Брой цифрови изходи: 1
Изходи		
Общ брой на изходите		1
Изходящ сигнал		превключващ сигнал
Електрическо изпълнение		PNP
Брой цифрови изходи		1
Изходна функция		нормално отворен / нормално затворен; (настроеваеми)
Макс. изход за превключване на напрежението DC	[V]	2
Постоянна стойност тока на превключващия изход DC	[mA]	250
Честота на превключване DC	[Hz]	5
Защита срещу късо съединение		да
Вид защита от късо съединение		импулсна
Защита от претоварване		да
Обхват на измерване / настройка		
Обхват на измерване	[bar]	0...400
Гранична точка SP	[bar]	20...400
Точка на нулиране rP	[bar]	12...392
На стъпки от	[bar]	4
Прецизност / отклонения		
Прецизност на точката на превключване	[% от крайната стойност]	< ± 2,0
Повторяемост	[% от крайната стойност]	< ± 0,25; (с температурни колебания < 10 K)
Температурно отклонение на 10 K		< ± 0,3
Софтуер / програмиране		
Регулиране на точката на превключване		Бутон за програмиране

PB6000

Сензор за налягане с дисплей със светодиодна лента

PB-400-SBR14-FFPKG/SS/ /V

Условия на работа		
Околна температура [°C]	-25...80	
Температура на съхранение [°C]	-40...100	
Защита	IP 65	

Тестове / одобрения		
EMC	EN 61000-4-2 ESD	4 kV CD / 8 kV AD
	EN 61000-4-3 Високочестотно излъчване	10 V/m
	EN 61000-4-4 Burst	2 kV
	EN 61000-4-6 HF проведено	10 V
Ударoустойчивост	DIN IEC 68-2-27	50 Земно притегляне (11 ms)
Устойчивост на вибрации	DIN IEC 68-2-6	20 Земно притегляне (10...2000 Hz)

Механични данни	
Материал	EPDM/X; FKM; NBR; PA; PBT; PC; неръждаема стомана (1.4301 / 304)
Материали (мокри части)	FKM; керамика; неръждаема стомана (1.4305 / 303)
Мин. цикли на налягане	100 милиона
Процес на свързване	резбова връзка G 1/4 Вътрешна резба

Дисплеи / работни елементи		
Дисплей	Статус на превключване	Светодиод, жълт
	Измерени стойности	10 x Светодиод, зелен Резолюция 10% от крайната стойност

Забележки	
Единица на опаковката	1 брой

Електрическо свързване
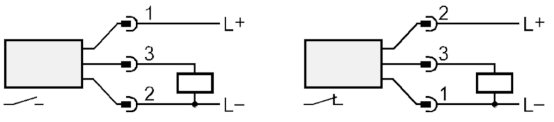
Конектор: 1 x клапан тип A DIN (DIN EN 175301-803)