PA3060

Предавател за налягане с керамична измервателна клетка

PA-600-SBR14-A-ZVG/US/ /V

Когато избирате алтернативно изделие и допълнително оборудване, моля имайте предвид, че са възможни разлики в техническите характеристики!

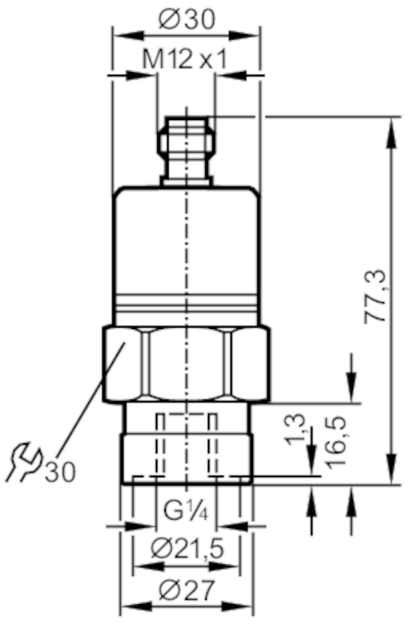

Характеристики на продукта			
Брой входове и изходи	Брой аналогови изходи: 1		
Обхват на измерване	0...600 bar	0...8700 psi	0...60 MPa
Процес на свързване	резбова връзка G 1/4 Вътрешна резба		
Приложение			
Система	контакти със златно покритие		
Приложение	за индустриални приложения		
Среда	течности и газове		
Подходящо условие за	употреба при газово налягане> 25 бара само при поискване		
Температура на средата [°C]	-25...90; (при поискване: -40...90 °C)		
Мин. налягане на разрушаване	1200 bar	17400 psi	120 MPa
Номинално налягане	800 bar	11600 psi	80 MPa
Вид на налягането	относителното налягане		
Електрически показатели			
Работно напрежение [V]	9,6...32 DC		
Мин. съпротивление на изолация [MΩ]	100; (500 V DC)		
Клас на защита	III		
Защита срещу обръщане на полярността	да		
Входове / изходи			
Брой входове и изходи	Брой аналогови изходи: 1		

PA3060

Предавател за налягане с керамична измервателна клетка

PA-600-SBR14-A-ZVG/US/ /V

Изходи		
Общ брой на изходите		1
Изходящ сигнал		аналогов сигнал
Брой аналогови изходи		1
Аналогов токов изход	[mA]	4...20
Макс. натоварване	[Ω]	720; (Ub = 24 V; (Ub - 9,6 V) / 20 mA)
Защита от претоварване		да

Обхват на измерване / настройка			
Обхват на измерване	0...600 bar	0...8700 psi	0...60 MPa

Прецизност / отклонения		
Повторяемост	[% от обхвата]	< 0,1; (с температурни колебания < 10 K)
Отклонение на характеристиките	[% от обхвата]	< ± 0,25 (BFSL) / < ± 0,5 (LS); (BFSL = Най-подходящата права линия; LS = задаване на гранична стойност)
Отклонение на хистерезиса	[% от обхвата]	± 1
Дългосрочна стабилност	[% от обхвата]	< ± 0,05; (за 6 месеца)
Температурен коефициент нулева точка	[% от обхвата за 10 K]	0,1; (0...80 °C)
Коефициент на температурния интервал	[% от обхвата за 10 K]	0,2; (0...80 °C)

Време за реакция		
Стъпаловидно време за реакция на аналоговия изход	[ms]	3

Условия на работа		
Околна температура	[°C]	-25...80
Температура на съхранение	[°C]	-40...100
Защита		IP 68; IP 69K

Тестове / одобрения		
EMC	EN 61000-4-2 ESD	4 kV CD / 8 kV AD
	EN 61000-4-3 Високочестотно излъчване	30 V/m
	EN 61000-4-4 Burst	2 kV
	EN 61000-4-6 HF проведено	10 V
	Излъчване на смущения	съгласно директивата за автомобилите 2004/104 / ЕО
	CISPR 25	
	Устойчивост срещу смущения	съгласно директивата за автомобилите 2004/104 / ЕО
	ISO 11452-2 Високочестотно излъчване	100 V/m
	ISO 7637-2 pulse	ниво на строгост 4
Удароустойчивост	DIN EN 60068-2-27	50 Земно притегляне (11 ms)
	DIN EN 61373	Категория 3

PA3060

Предавател за налягане с керамична измервателна клетка

PA-600-SBR14-A-ZVG/US/ /V

Устойчивост на вибрации	DIN EN 60068-2-6	20 Земно притегляне (10...2000 Hz)
	DIN EN 61373	Категория 2
MTTF [Години]	507	
Директивата за оборудване под налягане	Звукова инженерна практика; може да се използва за течности от група 2; течности от група 1 при поискване	
Железопътни приложения	DIN EN 50155 / IEC 60571	Klasse T3, C1, S1

Механични данни

Тегло [g]	232
Материал	неръждаема стомана (1.4404 / 316L); FKM; PA; EPDM/X
Материали (мокри части)	неръждаема стомана (1.4404 / 316L); керамика; FKM
Мин. цикли на налягане	100 милиона
Процес на свързване	резбова връзка G 1/4 Вътрешна резба
Интегриран елемент на ограничителя	да

Забележки

Единица на опаковката	1 брой

Електрическо свързване

Конектор: 1 x M12; кодиране: A; Контакти: със златно покритие
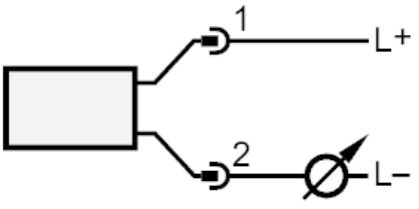
Връзка