PA3589

Предавател за налягане с керамична измервателна клетка

PA-,10BRBG14-A-ZVG/US/ /V

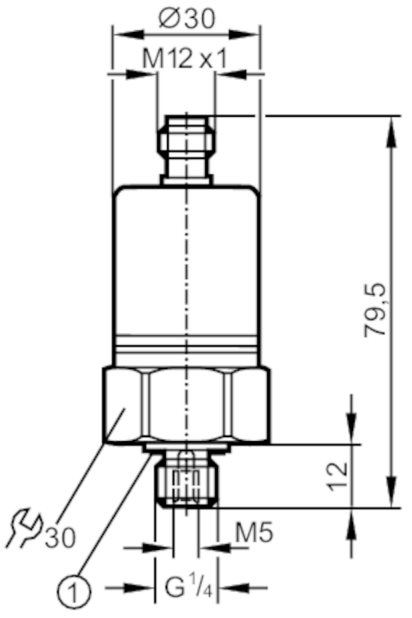

1 уплътнение

Характеристики на продукта				
Брой входове и изходи	Брой аналогови изходи: 1			
Обхват на измерване	0...0,1 bar	0...100 mbar	0...40,16 inH2O	0...10 kPa
Процес на свързване	резбова връзка G 1/4 външна резба (DIN EN ISO 1179-2); Вътрешна резба:M5			
Приложение				
Система	контакти със златно покритие			
Приложение	за индустриални приложения			
Среда	течности и газове			
Температура на средата [°C]	-25...90; (при поискване: -40...90 °C)			
Мин. налягане на разрушаване	30000 mbar	12030 inH2O	3000 kPa	
Номинално налягане	4000 mbar	1606 inH2O	400 kPa	
Вид на налягането	относителното налягане			
Електрически показатели				
Работно напрежение [V]	9,6...32 DC			
Мин. съпротивление на изолация [MΩ]	100; (500 V DC)			
Клас на защита	III			
Защита срещу обръщане на полярността	да			
Входове / изходи				
Брой входове и изходи	Брой аналогови изходи: 1			
Изходи				
Общ брой на изходите	1			
Изходящ сигнал	аналогов сигнал			

PA3589

Предавател за налягане с керамична измервателна клетка

PA-,10BRBG14-A-ZVG/US/ /V

Брой аналогови изходи		1			
Аналогов токов изход	[mA]	4...20			
Макс. натоварване	[Ω]	720; (Ub = 24 V; (Ub - 9,6 V) / 20 mA)			
Защита от претоварване		да			
Обхват на измерване / настройка					
Обхват на измерване		0...0,1 bar	0...100 mbar	0...40,16 inH2O	0...10 kPa
Прецизност / отклонения					
Повторяемост	[% от обхвата]	< 0,2; (с температурни колебания < 10 K)			
Отклонение на характеристиките	[% от обхвата]	< ± 0,5 (BFSL) / < ± 1 (LS); (BFSL = Най-подходящата права линия; LS = задаване на гранична стойност)			
Дългосрочна стабилност	[% от обхвата]	< ± 0,1; (за 6 месеца)			
Температурен коефициент нулева точка	[% от обхвата за 10 K]	< ± 0,5; (0...80 °C)			
Коефициент на температурния интервал	[% от обхвата за 10 K]	< ± 0,5; (0...80 °C)			
Време за реакция					
Стъпаловидно време за реакция на аналоговия изход	[ms]	3			
Условия на работа					
Околна температура	[°C]	-25...80			
Температура на съхранение	[°C]	-40...100			
Защита		IP 68; (7 дни / 1 м дълбочина на водата / 0,1 бара)			
Тестове / одобрения					
EMC		EN 61000-4-2 ESD	4 kV CD / 8 kV AD		
		EN 61000-4-3 Високочестотно излъчване	30 V/m		
		EN 61000-4-4 Burst	2 kV		
		EN 61000-4-6 HF проведено	10 V		
		Излъчване на смущения	съгласно директивата за автомобилите 2004/104 / EO		
		CISPR 25			
		Устойчивост срещу смущения	съгласно директивата за автомобилите 2004/104 / EO		
		ISO 11452-2 Високочестотно излъчване	100 V/m		
		ISO 7637-2 pulse	ниво на строгост 4		
Ударoустойчивост		DIN EN 60068-2-27	50 Земно притегляне (11 ms)		
		DIN EN 61373	Категория 3		
Устойчивост на вибрации		DIN EN 60068-2-6	20 Земно притегляне (10...2000 Hz)		
		DIN EN 61373	Категория 2		
MTTF	[Години]	555			
Директивата за оборудване под налягане		Звукова инженерна практика; може да се използва за течности от група 2; течности от група 1 при поискване			

PA3589

Предавател за налягане с керамична измервателна клетка

PA-,10BRBG14-A-ZVG/US/ /V

Железопътни приложения	DIN EN 50155 / IEC 60571	Klasse T3, C1, S1

Механични данни

Тегло	[g]	215,5
Материал		неръждаема стомана (1.4404 / 316L); FKM; PA; EPDM/X
Материали (мокри части)		неръждаема стомана (1.4305 / 303); керамика; уплътнение: FKM
Мин. цикли на налягане		100 милиона
Усилие на затягане	[Nm]	25...35; (препоръчван въртящ момент на затягане; зависи от смазването, уплътнението и степента на налягане)
Процес на свързване		резбова връзка G 1/4 външна резба (DIN EN ISO 1179-2); Вътрешна резба:M5
Интегриран елемент на ограничителя		не (може да бъде модернизирана)

Забележки

Единица на опаковката	1 брой

Електрическо свързване

Конектор: 1 x M12; кодиране: A; Контакти: със златно покритие

Връзка

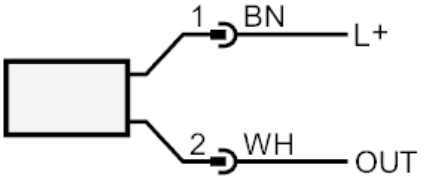

OUT	аналогов изход
	цветове съгласно DIN EN 60947-5-2
	Цветове на проводниците :
BN =	кафяв
WH =	бял