OGS380

Бариерен сензор - предавател

OGS-OOKG/US/V4A/CUBE

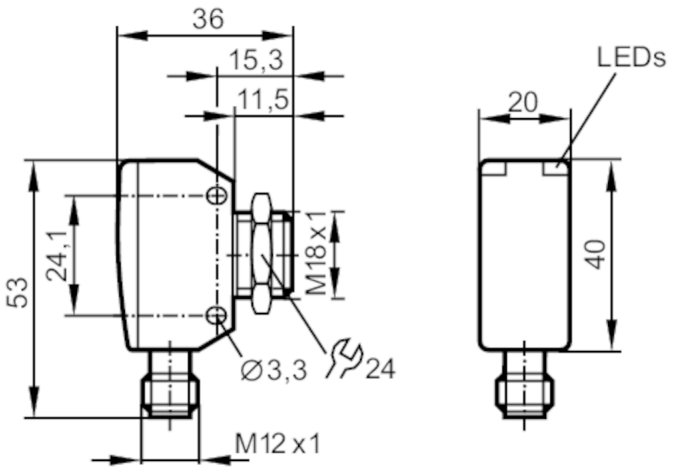

Трансмитер в долната леща
Приемник в горната леща

Характеристики на продукта		
Тип на светлината		червена светлина
Корпус		правоъгълен с резба M18
Приложение		
Функционален принцип		Бариерен сензор
Електрически показатели		
Работно напрежение	[V]	10...30 DC
Консумация на ток	[mA]	20
Клас на защита		III
Защита срещу обръщане на полярността		да
Тип на светлината		червена светлина
Дължина на вълната	[nm]	624
Обхват на следене		
Предавател / приемник		предавател
Обхват	[m]	< 15
Възможност за регулиране на обхвата		не
Макс. Диаметър на светлинното петно	[mm]	800
Размерите на светлинното петно се отнасят до		при максимален обхват
Условия на работа		
Околна температура	[°C]	-25...80
Защита		IP 65; IP 67; IP 68; IP 69K
Тестове / одобрения		
EMC		EN 60947-5-2
MTTF	[Години]	1011

OGS380

Бариерен сензор - предавател

OGS-OOKG/US/V4A/CUBE

Механични данни		
Тегло	[g]	78
Корпус		правоъгълен с резба M18
Размери	[mm]	53 x 20 x 36
Означение на резбата		M18 x 1
Материал		stainless steel (630/1.4542/17-4 PH); PEI
Материал на лещата		PEI
Настройка на обектив		странични лещи

Дисплеи / работни елементи		
Дисплей	Работа	1 x Светодиод, зелен

Аксесоари	
Доставени артикули	гайка: 1, неръждаема стомана

Забележки	
Забележки	cULus - Необходим източник клас 2
Единица на опаковката	1 брой

Електрическо свързване

Конектор: 1 x M12; кодиране: A
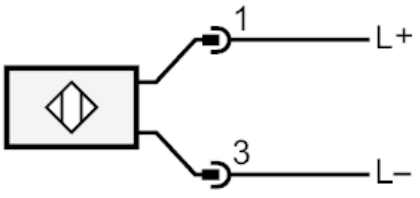
Връзка