O6T201

Дифузен сензор

O6T-FPKG/0,30m/US

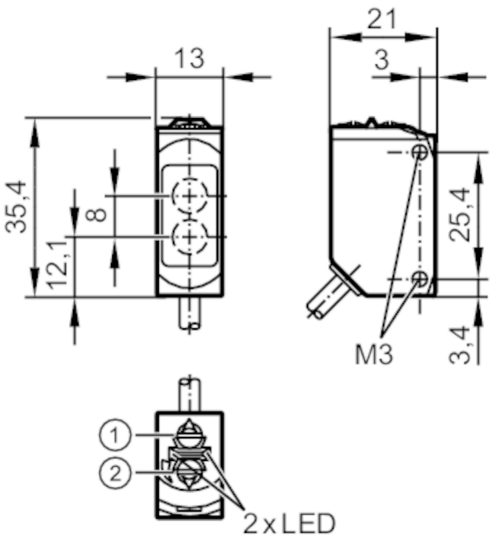

1: превключвател изходяща функция
2: чувствителност на потенциометъра
Приемник в горната леща
Трансмитер в долната леща

Характеристики на продукта		
Тип на светлината		червена светлина
Корпус		правоъгълен
Приложение		
Функционален принцип		Дифузен сензор
Електрически показатели		
Работно напрежение	[V]	10...30 DC
Консумация на ток	[mA]	16; ((24 V))
Клас на защита		III
Защита срещу обръщане на полярността		да
Тип на светлината		червена светлина
Дължина на вълната	[nm]	633
Изходи		
Електрическо изпълнение		PNP
Изходна функция		режим на светло / на тъмно; (по избор)
Макс. изход за превключване на напрежението DC	[V]	2,5
Постоянна стойност тока на превключващия изход DC	[mA]	100
Честота на превключване DC	[Hz]	1000
Защита срещу късо съединение		да

O6T201

Дифузен сензор

O6T-FPKG/0,30m/US

Вид защита от късо съединение		импулсна
Обхват на следене		
Обхват	[mm]	5...500; (Бяла хартия 200 x 200 mm 90% ремисия)
Диапазон на настройка	[mm]	100...500
Възможност за регулиране на обхвата		да
Макс. Диаметър на светлинното петно	[mm]	15
Размерите на светлинното петно се отнасят до		при максимален обхват
Условия на работа		
Околна температура	[°C]	-25...60
Защита		IP 65; IP 67
Тестове / одобрения		
EMC		EN 60947-5-2
MTTF	[Години]	897
UL удобрение		Номер за одобрение на UL: E012
Механични данни		
Тегло	[g]	33,1
Корпус		правоъгълен
Размери	[mm]	35,4 x 13 x 21
Материал		корпус: ABS; PPSU; уплътнение: EPDM
Материал на лещата		PMMA
Настройка на обектив		странични лещи
Усилие на затягане	[Nm]	0,5
Дисплеи / работни елементи		
Дисплей		Статус на превключване: 1 x Светодиод, жълт
		Работа: 1 x Светодиод, зелен
Забележки		
Забележки		cULus - Необходим източник клас 2
Единица на опаковката		1 брой

Електрическо свързване

Кабел: 0,3 m, PUR; 3 x 0,25 mm²

Конектор: 1 x M12; кодиране: A

O6T201

Дифузен сензор

O6T-FPKG/0,30m/US

Връзка

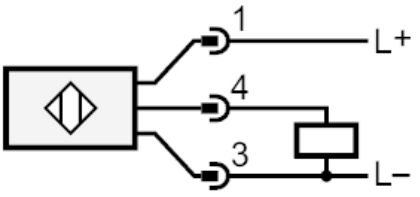

диаграми и графики

графика на печалба

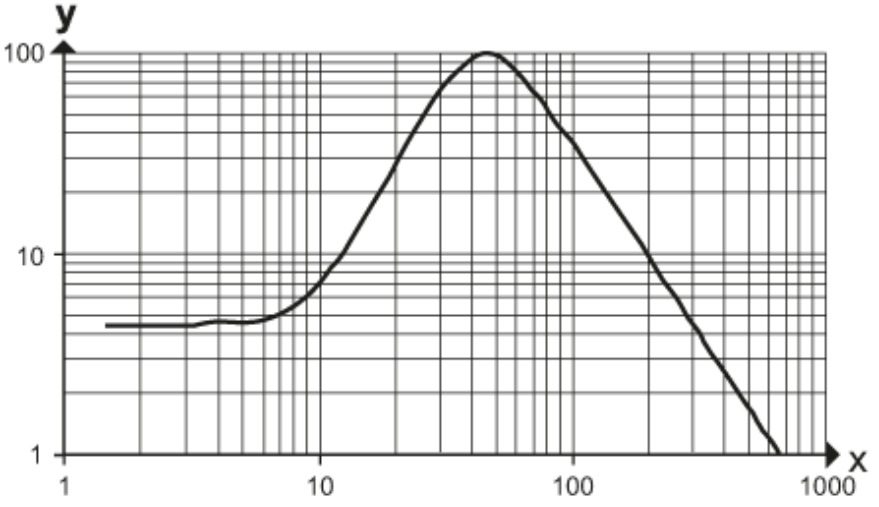

x: разстояние [mm]

y: коефициент на излишък на печалба