O6E205

Бариерен сензор - приемник

O6E-FNKG/0,30m/US

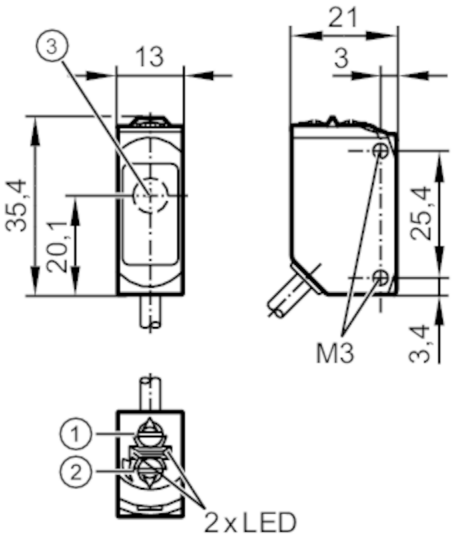

1 превключвател изходяща функция
2 чувствителност на потенциометъра
3 Разпространение на светлината

Характеристики на продукта		
Тип на светлината		червена светлина
Корпус		правоъгълен
Приложение		
Функционален принцип		Бариерен сензор
Електрически показатели		
Работно напрежение	[V]	10...30 DC
Консумация на ток	[mA]	7; ((24 V))
Клас на защита		III
Защита срещу обръщане на полярността		да
Тип на светлината		червена светлина
Дължина на вълната	[nm]	633
Изходи		
Електрическо изпълнение		NPN
Изходна функция		режим на светло / на тъмно; (по избор)
Макс. изход за превключване на напрежението DC	[V]	2,5
Постоянна стойност тока на превключващия изход DC	[mA]	100
Честота на превключване DC	[Hz]	1000
Защита срещу късо съединение		да
Вид защита от късо съединение		импулсна

O6E205

Бариерен сензор - приемник

O6E-FNKG/0,30m/US

Обхват на следене			
Предавател / приемник		приемник	
Обхват	[m]	< 10	
Възможност за регулиране на обхвата		да	
Условия на работа			
Околна температура	[°C]	-25...60	
Защита		IP 65; IP 67	
Тестове / одобрения			
EMC		EN 60947-5-2	
MTTF	[Години]	956	
UL удобрение		Номер за одобрение на UL	E012
Механични данни			
Тегло	[g]	32,9	
Корпус		правоъгълен	
Размери	[mm]	35,4 x 13 x 21	
Материал		корпус: ABS; PPSU; уплътнение: EPDM	
Материал на лещата		PMMA	
Настройка на обектив		странични лещи	
Усилие на затягане	[Nm]	0,5	
Дисплеи / работни елементи			
Дисплей		Статус на превключване	1 x Светодиод, жълт
		Работа	1 x Светодиод, зелен
Забележки			
Забележки		cULus - Необходим източник клас 2	
Единица на опаковката		1 брой	

Електрическо свързване

Кабел: 0,3 m, PUR; 3 x 0,25 mm²

Конектор: 1 x M12; кодиране: A

O6E205

Бариерен сензор - приемник

O6E-FNKG/0,30m/US

Връзка

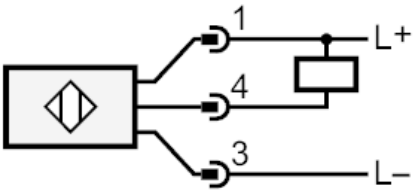

диаграми и графики

графика на печалба

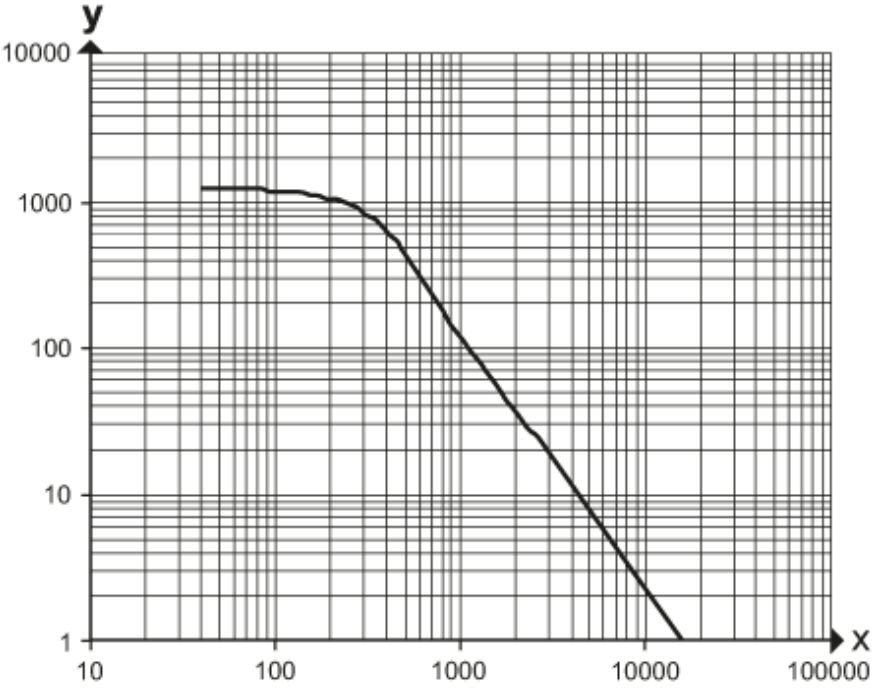

x: разстояние [mm]

y: коефициент на излишък на печалба