O1D104

Оптичен сензор за разстояние

O1DLFNKG/IO-LINK

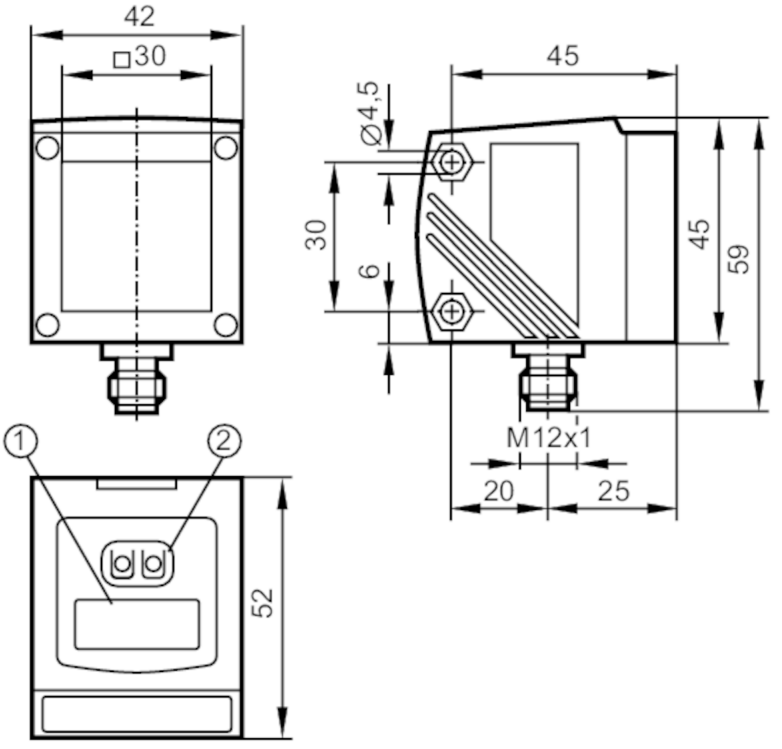

1 буквено-цифров дисплей 4-цифров
2 Бутони за програмиране

Характеристики на продукта		
Защита на лазера клас		2
Приложение		
Система		Потискане на фона
Електрически показатели		
Работно напрежение	[V]	18...30 DC
Консумация на ток	[mA]	< 150
Клас на защита		III
Защита срещу обръщане на полярността		да
Тип. живот	[h]	50000
Входове / изходи		
Брой входове и изходи		Брой цифрови изходи: 1
Изходи		
Общ брой на изходите		1
Електрическо изпълнение		NPN
Брой цифрови изходи		1
Изходна функция		нормално отворен / нормално затворен; (програмируеми)
Макс. работен ток за изход	[mA]	200

O1D104

Оптичен сензор за разстояние

O1DLFNKG/IO-LINK

Защита срещу късо съединение		да
Вид защита от късо съединение		импулсна
Защита от претоварване		да
Обхват на следене		
Макс. светла пета ширина	[mm]	15
Макс. височина на светлинното петно	[mm]	15
Размерите на светлинното петно се отнасят до		10 m
Възможно е подтискането на фон		да
Потискане на фона	[m]	10...100
Обхват на измерване / настройка		
Обхват на измерване	[m]	0,2...10; (Бяла хартия 200 x 200 mm 90% ремисия)
Честота на измерване	[Hz]	5
Интерфейси		
Интерфейс за комуникация		IO-Link
Тип трансфер		COM2 (38,4 kBaud)
IO-Link ревизия		1.1
Профили		Smart Sensor: Sensor Identification; Binary Data Channel; Process Value; Sensor Diagnosis
SIO режим		да
Тип на порта на необходимия управляващ модул		A
Данни за процеса, аналогови		2
Данни за процеса, двоични		1
Мин. време на цикъл от процеса	[ms]	6
Условия на работа		
Околна температура	[°C]	-10...60
Защита		IP 67
Тестове / одобрения		
Защита на лазера клас		2

O1D104

Оптичен сензор за разстояние

O1DLFNKG/IO-LINK

Бележки за лазерната защита		Внимание:	Лазерна светлина
		Мощност:	<= 4,0 mW
		Дължина на вълната:	650 nm
		Импулс:	1,3 ns
		Не гледайте в лъча.	
		Избягвайте излагането на лазерна светлина.	
		лазерен клас:	2
			EN / IEC60825-1:2007
			EN / IEC60825-1:2014
			Съответства на 21 CFR 1040, с изключение на отклоненията съгласно Заявление за лазери № 50 от юни 2007 г.
MTTF	[Години]	106	

Механични данни

Тегло	[g]	285,5
Размери	[mm]	59 x 42 x 52
Материал		корпус: цинкова отливка; предна леща: стъкло; LED прозорец: PC

Дисплеи / работни елементи

Дисплей	Статус на превключване	Светодиод, жълт
	Работа	Светодиод, зелен
	Разстояние, програмиране	буквено-цифров дисплей, 4-цифров

Аксесоари

Аксесоари (като опция)	Предпазен капак, E21133

Забележки

Забележки	cULus - Необходим източник клас 2
Единица на опаковката	1 брой

Електрическо свързване

Конектор: 1 x M12; кодиране: A

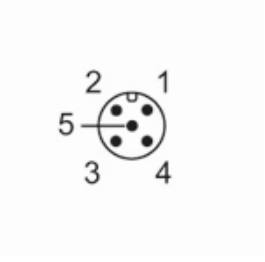

O1D104

Оптичен сензор за разстояние

O1DLFNKG/IO-LINK

Връзка

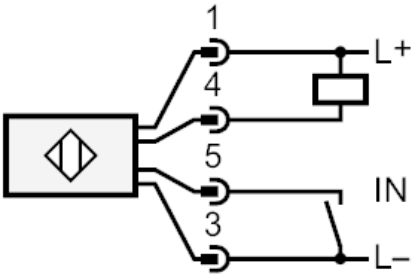

4	OUT1 превключващ изход или IO-Link
5	Лазера включен / изключен