NN5013

Индуктивен двоен сензор NAMUR за задвижващи клапани

IND2004DN/BS-200-K/1D/1G/2G

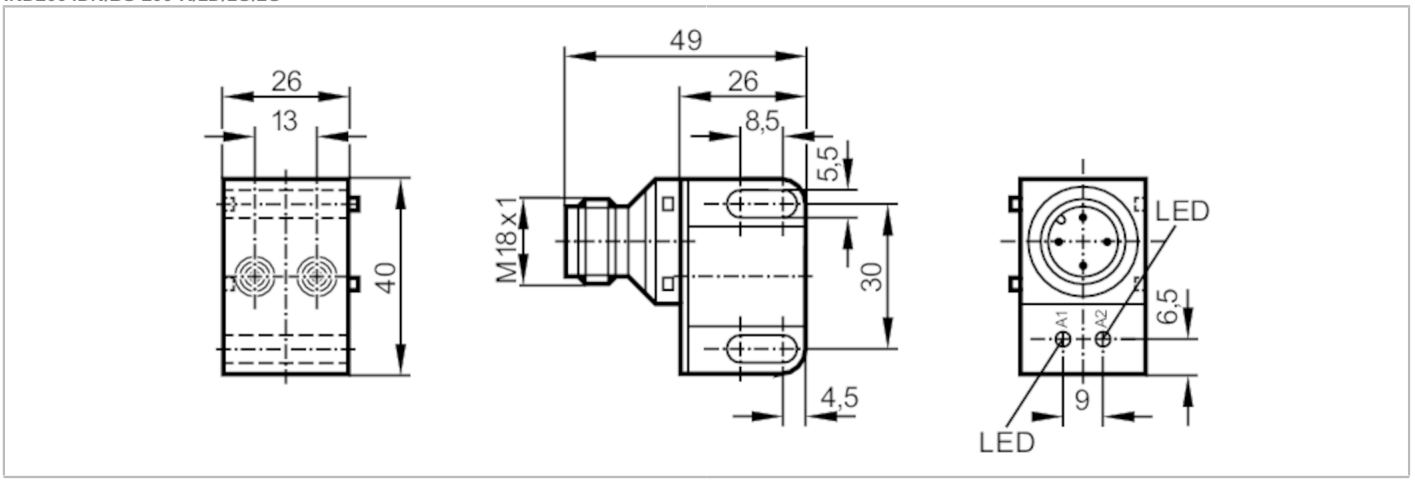

Характеристики на продукта		
Електрическо изпълнение		NAMUR
Изходна функция		2 x нормално затворени
Обхват на сензора	[mm]	4
Корпус		правоъгълен
Размери	[mm]	40 x 26 x 26
Електрически показатели		
Свързване към превключващ усилвател		да
Превключващи усилватели		свързване към сертифицирани обезопасени вериги с макс. стойности: U = 15 V / I = 50 mA / P = 120 mW
Номинално напрежение DC	[V]	8,2; (1kΩ)
Захранващо напрежение DC	[V]	7,5...15
Консумация на ток	[mA]	< 1; (неактивен; проводим: > 2,1)
Клас на защита		III
Изходи		
Електрическо изпълнение		NAMUR
Изходна функция		2 x нормално затворени
Честота на превключване DC	[Hz]	1800
Обхват на следене		
Обхват на сензора	[mm]	4
Реален обхват на засичане Sr	[mm]	4 ± 10 %
Прецизност / отклонения		
Коефициент на корекция		стомана: 1 / неръждаема стомана: 0,7 / месинг: 0,5 / алуминий: 0,4 / мед: 0,3
Хистерезис	[% от Sr]	1...15
Дрейф на точката на превключване	[% от Sr]	-10...10

NN5013

Индуктивен двоен сензор NAMUR за задвижващи клапани

IND2004DN/BS-200-K/1D/1G/2G

Условия на работа		
Околна температура	[°C]	-20...80
Защита		IP 67
Тестове / одобрения		
Одобрение		DMT 02 ATEX E 028; BVS 04 ATEX E 153 X; IECEx BVS 06.0003X; TIIS TC17612
ATEX маркировка		II 1G Ex ia IIB T6 Ga Ta -20...70°C
		II 1G Ex ia IIB T5 Ga Ta -20...80°C
		II 2G Ex ia IIC T6 Gb Ta -20...70°C
		II 2G Ex ia IIC T5 Gb Ta -20...80°C
		II 1D Ex ia IIIC T20090°C Da Ta: -20...70°C
		II 1D Ex ia IIIC T200100° C Da Ta: -20...80°C
EMC		EN 60947-5-6
Устойчивост на удар / вибрация		30 g (11 ms) / 10-55 Hz (1 mm)
MTTF	[Години]	1253
Класификация за безопасност		
Макс. вътрешен капацитет	[nF]	140; (за искробезопасни вериги)
Макс. вътрешна индуктивност	[µH]	130; (за искробезопасни вериги)
Механични данни		
Тегло	[g]	79
Корпус		правоъгълен
Монтаж		неекраниран монтаж
Размери	[mm]	40 x 26 x 26
Материал		корпус: PBT; капак: PC
Дисплеи / работни елементи		
Дисплей		Статус на превключване — 2 x Светодиод, жълт
Забележки		
Единица на опаковката		1 брой

Електрическо свързване - щекер

Конектор: 1 x M18; кодиране: A

NN5013

Индуктивен двоен сензор NAMUR за задвижващи клапани

IND2004DN/BS-200-K/1D/1G/2G

Връзка

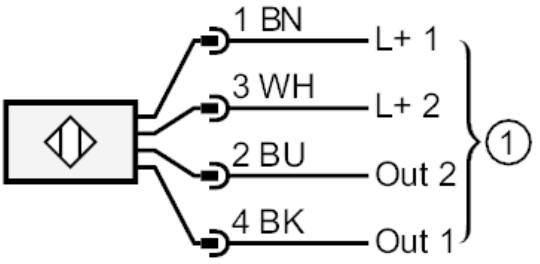

1 =	свързване към усилвател NAMUR
	Цветове на проводниците :
BK =	черен
BN =	кафяв
BU =	син
WH =	бял