M95008

Магнитен сензор с две точки на превключване за диагностика на спирачките

M9G4015PARKG/A/US

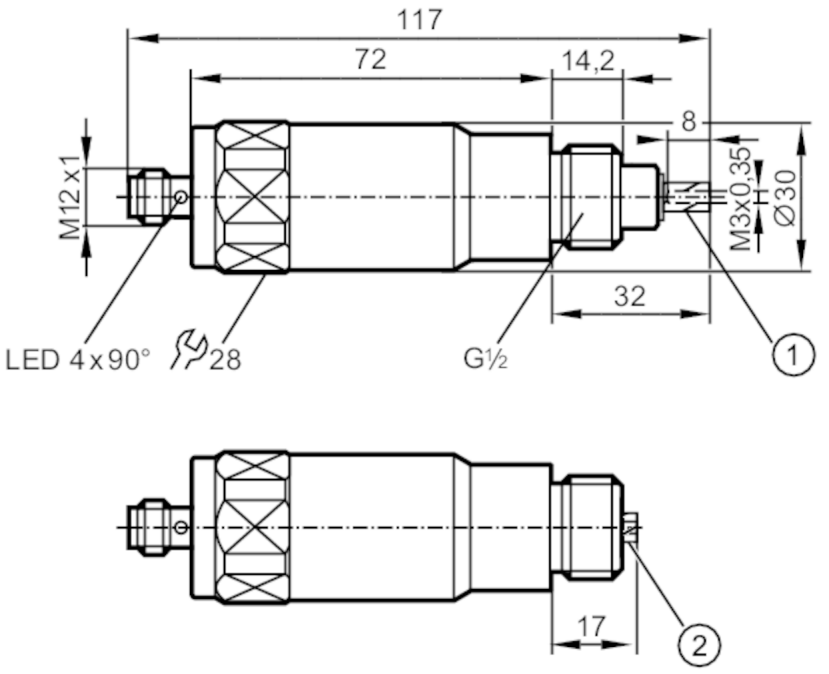

1: Убочаваща позиция максимум
2: Убочаваща позиция минимум

Характеристики на продукта		
Изходна функция		2 x нормално отворени
Размери	[mm]	Ø 30 / L = 117
Приложение		
Система		контакти със златно покритие
Електрически показатели		
Работно напрежение	[V]	10...36 DC; (cULus - Необходим източник клас 2)
Клас на защита		III
Защита срещу обръщане на полярността		да
Изходи		
Изходна функция		2 x нормално отворени
Макс. изход за превключване на напрежението DC	[V]	5,4
Минимален работен ток	[mA]	2
Макс. ток на утечка	[mA]	0,5
Постоянна стойност тока на превключващия изход DC	[mA]	100
Честота на превключване DC	[Hz]	0,5
Защита срещу късо съединение		да
Вид защита от късо съединение		импулсна
Защита от претоварване		да

M95008

Магнитен сензор с две точки на превключване за диагностика на спирачките

M9G4015PARKG/A/US

Обхват на следене			
Обхват на измерване	[mm]	17...32	
Прецизност / отклонения			
Хистерезис	[mm]	0,1	
Условия на работа			
Околна температура	[°C]	-40...70	
Защита		IP 20; IP 67; (входна страна: IP 20; страна на конектора: IP 67)	
Тестове / одобрения			
EMC		EN 61000-4-2 ESD	4 kV CD / 8 kV AD
		EN 61000-4-3 Високочестотно излъчване	10 V/m
		EN 61000-4-4 Burst	2 kV
		EN 61000-4-6 HF проведено	10 V
		EN 55011 емисия	клас B
MTTF	[Години]	349	
UL удобрение		Номер за одобрение на UL	C001
Механични данни			
Тегло	[g]	238	
Размери	[mm]	Ø 30 / L = 117	
Материал		месинг с бронзово покритие; вход: неръждаема стомана; LED прозорец: PA	
Усилие на затягане	[Nm]	< 20	
Дисплеи / работни елементи			
Дисплей		Статус на превключване	4 x 90° Светодиод, червен OUT 1
		Статус на превключване	4 x 90° Светодиод, жълт OUT 2
Забележки			
Единица на опаковката		1 брой	

Електрическо свързване - щекер

Конектор: 1 x M12; кодиране: A; Контакти: със златно покритие

M95008

Магнитен сензор с две точки на превключване за диагностика на спирачките

M9G4015PARKG/A/US
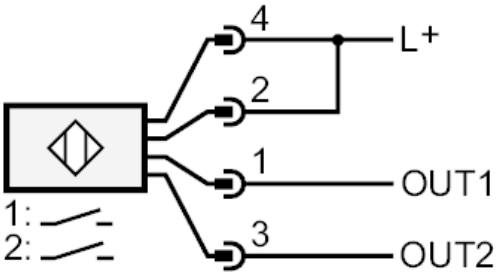
Връзка