# LK3023

## сензор за ниво  с непрекъсната работа

LK0472A-A-00KMPKG/US

Артикулът не се предлага вече - запис в архива

Алтернативни артикули: LK3123
Когато избирате алтернативно изделие и допълнително оборудване, моля имайте предвид, че са възможни разлики в техническите характеристики!

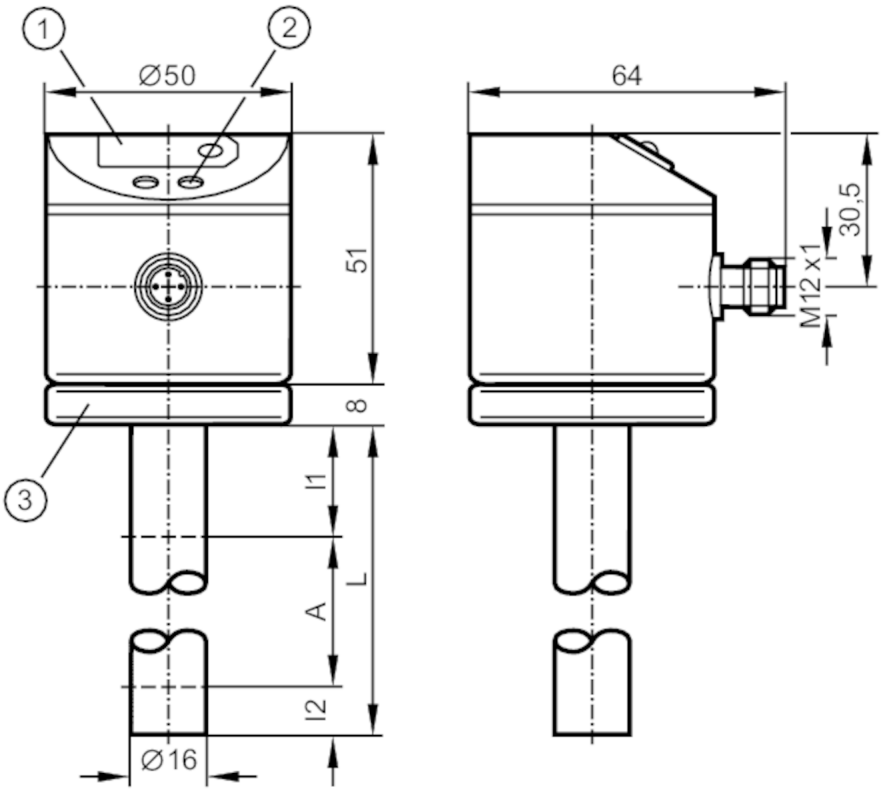


1 7-сегментен LED дисплей
2 Бутони за програмиране
3 връзка на обвивката с кабелна обувка за кабел 1,5...2,5 mm²

| Характеристики на продукта | |
|---|---|
| Брой входове и изходи | Брой цифрови изходи: 1; Брой аналогови изходи: 1 |
| Дължина на сондата L [mm] | 472 |
| **Приложение** | |
| Система | контакти със златно покритие |
| Среда | водни охлаждащи течности; минерални масла (диелектрична константа <3); вода; среди  подобни на водата |
| Диелектрична константа на средата | > 2 |
| Не може да се използва за | среда с отделни слоеве (масло / вода, масло / метален слой); киселини и основи |
| Температура на средата [°C] | 0...65;  (средна температура за масла; средна температура за охлаждащи емулсии, вода и водна среда) |
| Налягане на резервоара [bar] | 0,5;  (когато се монтира с монтажни принадлежности: E43001 - E43007, E43019) |
| **Електрически показатели** | |
| Работно напрежение [V] | 18...30 DC |

# LK3023

## сензор за ниво  с непрекъсната работа

LK0472A-A-00KMPKG/US

| | | |
|---|---|---|
| Консумация на ток | [mA] | < 80 |
| Клас на защита | | III |
| Защита срещу обръщане на полярността | | да |
| Отложено включване | [s] | 3 |
| Принцип на измерване | | капацитивен |
| **Входове / изходи** | | |
| Брой входове и изходи | | Брой цифрови изходи: 1; Брой аналогови изходи: 1 |
| **Изходи** | | |
| Общ брой на изходите | | 2 |
| Изходящ сигнал | | превключващ сигнал; аналогов сигнал |
| Електрическо изпълнение | | PNP |
| Брой цифрови изходи | | 1 |
| Изходна функция | | нормално отворен / нормално затворен;  (настроеваеми) |
| Макс. изход за превключване на напрежението DC | [V] | 2,5 |
| Постоянна стойност тока на превключващия изход DC | [mA] | 200 |
| Брой аналогови изходи | | 1 |
| Аналогов токов изход | [mA] | 4...20 |
| Макс. натоварване | [Ω] | 500 |
| Аналогов напреженов изход | [V] | 0...10 |
| Мин. товарно съпротивление | [Ω] | 2000 |
| Защита срещу късо съединение | | да |
| Вид защита от късо съединение | | импулсна |
| Защита от претоварване | | да |
| **Обхват на измерване / настройка** | | |
| Дължина на сондата L | [mm] | 472 |
| Активен обхват A | [mm] | 390 |
| Неактивен обхват I1 / I2 | [mm] | 53 / 30 |
| Диапазон на настройка | | |
| Гранична точка SP | [mm] | 40...415 |
| Точка на нулиране rP | [mm] | 35...410 |
| На стъпки от | [mm] | 5 |
| Хистерезис | [mm] | 5 |
| **Прецизност / отклонения** | | |
| Грешка при измерването | [% от крайната стойност] | ± 5 |
| Повторяемост | | ± 2 |

# LK3023

## сензор за ниво  с непрекъсната работа

LK0472A-A-00KMPKG/US

| | | | |
|---|---|---|---|
| **Софтуер / програмиране** | | | |
| Регулиране на точката на превключване | | Бутон за програмиране | |
| **Условия на работа** | | | |
| Околна температура | [°C] | 0...60 | |
| Температура на съхранение | [°C] | -25...80 | |
| Защита | | IP 67 | |
| **Тестове / одобрения** | | | |
| EMC | | EN 61000-4-2 ESD | 4 kV CD / 8 kV AD |
| | | EN 61000-4-3 Високочестотно излъчване | 10 V/m |
| | | EN 61000-4-4 Burst | 2 kV |
| | | EN 61000-4-5 Surge | 500 V / 1 kV |
| | | EN 61000-4-6 HF проведено | 10 V |
| Ударoустойчивост | | | 12 Земно притегляне |
| Устойчивост на вибрации | | | 2.5 Земно притегляне |
| **Механични данни** | | | |
| Размери | [mm] | Ø 16 | |
| Материал | | EPDM/X; FKM; месинг Опитно покритие; NBR; PA; PBT; PC; PP | |
| Материали (мокри части) | | PP | |
| **Дисплеи / работни елементи** | | | |
| Дисплей | | Статус на превключване | Светодиод, червен |
| | | Визуализация на функцията | 7-сегментен LED дисплей |
| | | Измерени стойности | 7-сегментен LED дисплей |
| **Забележки** | | | |
| Забележки | | За вода и водни среди с температура> 35 ° C инсталирайте уреда в климатична тръба. | |
| Единица на опаковката | | 1 брой | |

**Електрическо свързване**

Конектор: 1 x M12; кодиране: A; Контакти: със златно покритие

# LK3023

## сензор за ниво  с непрекъсната работа

LK0472A-A-00KMPKG/US
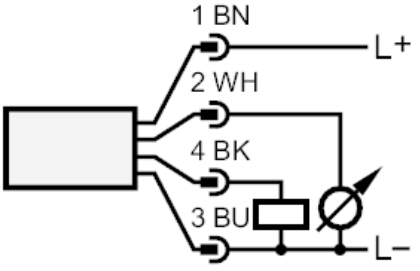
Връзка