LI5131

Сензор за откриване на точково ниво

LI0132--K-00KQPKG/US

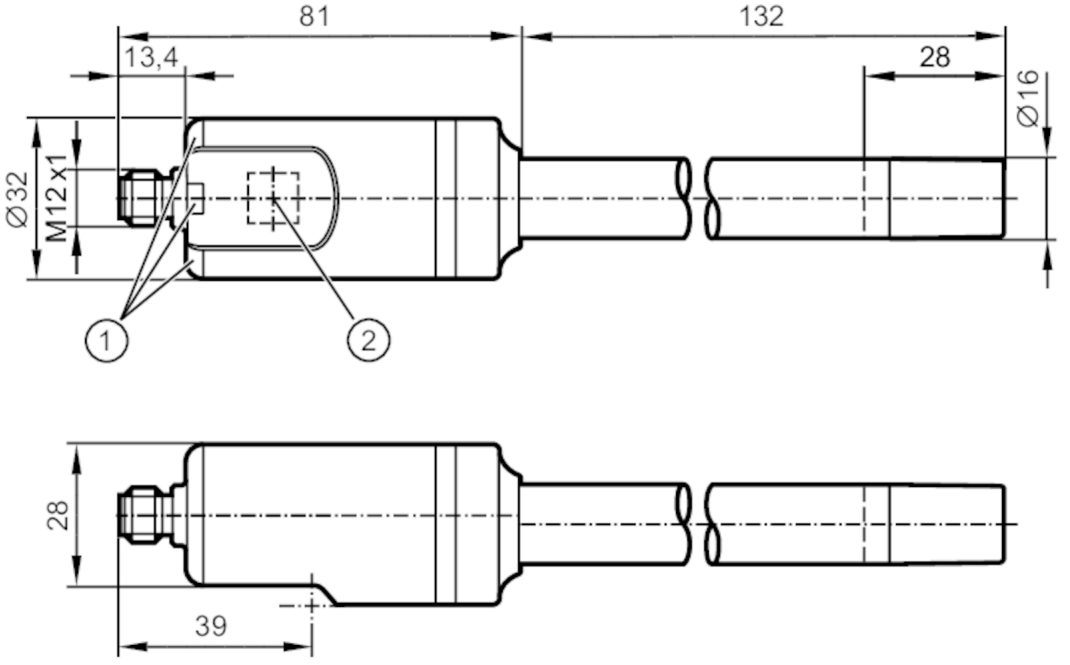

1 LED диоди
2 бутон за индуктивно програмиране

Характеристики на продукта		
Брой входове и изходи		Брой цифрови изходи: 2
Фабрична настройка		среда на водна основа
Дължина на сондата L	[mm]	132
Приложение		
Система		контакти със златно покритие
Среда		Течности
Диелектрична константа на средата		> 1,8
Препоръчителна среда		вода; среда на водна основа; масла; среда на маслена основа
Не може да се използва за		Вижте инструкциите за експлоатация, глава "Употреба по предназначение".
Температура на средата	[°C]	-25...85
Номинално налягане	[bar]	0,5
Устойчивост на вакуум	[mbar]	-500
Електрически показатели		
Работно напрежение	[V]	9,6...35 DC; (IO-Link: 18...30 DC)
Консумация на ток	[mA]	< 15
Клас на защита		III
Защита срещу обръщане на полярността		да
Отложено включване	[s]	< 1
Принцип на измерване		капацитивен
Входове / изходи		
Брой входове и изходи		Брой цифрови изходи: 2

LI5131

Сензор за откриване на точково ниво

LI0132--K-00KQPKG/US

Изходи		
Общ брой на изходите		2
Изходящ сигнал		превключващ сигнал; IO-Link
Електрическо изпълнение		PNP/NPN
Брой цифрови изходи		2
Изходна функция		нормално отворен / нормално затворен; (настроеваеми)
Макс. изход за превключване на напрежението DC	[V]	2,5
Постоянна стойност тока на превключващия изход DC	[mA]	100
Защита срещу късо съединение		да
Вид защита от късо съединение		импулсна
Защита от претоварване		да
Обхват на измерване / настройка		
Фабрична настройка		среда на водна основа
Дължина на сондата L	[mm]	132
Активен обхват A	[mm]	28
Измерване на температурата		
Обхват на измерване	[°C]	-25...85
Прецизност / отклонения		
Измерване на температурата		
Прецизност	[K]	1,5
Резолюция	[K]	0,1
Динамичен отговор T09	[s]	240
Време за реакция		
Време за реакция	[s]	< 0,3
Интерфейси		
Интерфейс за комуникация		IO-Link
Unterstützte Masterportklasse		A
Тип трансфер		COM2 (38,4 kBaud)
IO-Link ревизия		1.1
SDCI стандарт		IEC 61131-9
Профили		Smart Sensor ED2: Identification and Diagnosis (0x4000), Measurement Data Channel (0x800A)
SIO режим		да
Данни за процеса, аналогови		5
Данни за процеса, двоични		2
Мин. време на цикъл от процеса	[ms]	4,5
Поддържаните устройства	**Тип на работата**	**Устройство**
	default	1053

LI5131

Сензор за откриване на точково ниво

LI0132--K-00KQPKG/US

Условия на работа		
Околна температура [°C]	-25...85	
Температура на съхранение [°C]	-25...85	
Защита	IP 68; IP 69K; (7 дни / 3 m дълбочина на водата / 0.3 bar: IP 68)	

Тестове / одобрения		
EMC	DIN EN 61000-6-2	
	DIN EN 61000-6-3	в затворен метален резервоар
	DIN EN 61000-6-4	в пластмасови или отворени метални резервоари
Ударoустойчивост	DIN EN 60068-2-27	12 Земно притегляне (11 ms)
Устойчивост на вибрации	DIN EN 60068-2-6	5 Земно притегляне (10...2000 Hz)
MTTF [Години]	433	
UL удобрение	Номер за одобрение на UL	H013
	Файл номер UL	E174191

Механични данни	
Тегло [g]	203,55
Материал	PP подсилено влакно
Материали (мокри части)	PP
Диаметър на сонда [mm]	16

Дисплеи / работни елементи		
Дисплей	Работа	Светодиод, зелен
	Статус на превключване	Светодиод, жълт
Обслужващи елементи	бутон за индуктивно програмиране	

Забележки	
Единица на опаковката	1 брой

Електрическо свързване

Конектор: 1 x M12; кодиране: A; Контакти: със златно покритие

LI5131

Сензор за откриване на точково ниво

LI0132--K-00KQPKG/US

Връзка

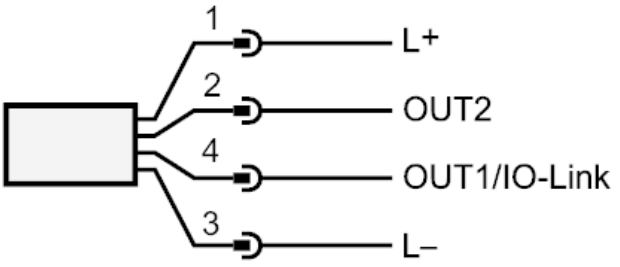

OUT1:	Превключващ изход
OUT2:	Превключващ изход