KQ6008

Капацитивен сензор

KQ-3120NFPKG/2T/0,04M/AS

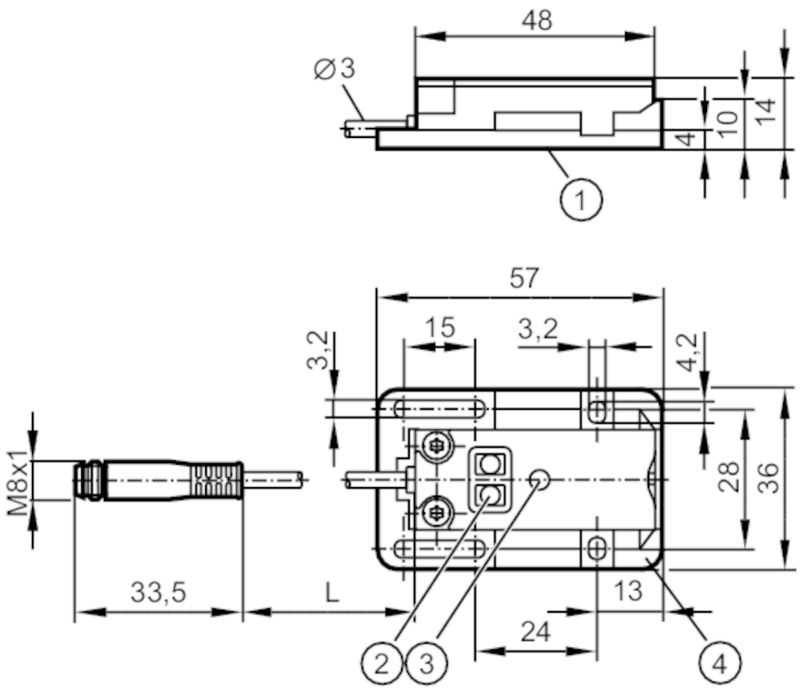

1 сензорна повърхност
2 Бутони за програмиране
3 Светодиод
4 Монтажен адаптер E12153

Характеристики на продукта		
Електрическо изпълнение		PNP
Изходна функция		нормално отворен / нормално затворен; (избираем)
Обхват на сензора	[mm]	12
Интерфейс за комуникация		IO-Link
Корпус		правоъгълен
Размери	[mm]	20 x 14 x 48
Приложение		
Инсталация		откриване през неметална стена на контейнера или байпас тръби
Среда		сух насипен материал; течности
Електрически показатели		
Работно напрежение	[V]	10...30 DC
Консумация на ток	[mA]	< 17
Клас на защита		III
Защита срещу обръщане на полярността		да
Принцип на измерване		капацитивен
Изходи		
Електрическо изпълнение		PNP
Изходна функция		нормално отворен / нормално затворен; (избираем)

KQ6008

Капацитивен сензор

KQ-3120NFPKG/2T/0,04M/AS

Макс. изход за превключване на напрежението DC	[V]	2,5	
Постоянна стойност тока на превключващия изход DC	[mA]	100	
Честота на превключване DC	[Hz]	10	
Защита срещу късо съединение		да	
Вид защита от късо съединение		импулсна	
Защита от претоварване		да	
Обхват на следене			
Обхват на сензора	[mm]	12	
Реален обхват на засичане Sr	[mm]	12 ± 10 %	
Прецизност / отклонения			
Хистерезис	[% от Sr]	1...15	
Дрейф на точката на превключване	[% от Sr]	-20...20	
Интерфейси			
Интерфейс за комуникация		IO-Link	
Тип трансфер		COM1 (4,8 kBaud)	
IO-Link ревизия		1.1	
SDCI стандарт		IEC 61131-9 CDV	
Профили		Smart Sensor	
SIO режим		да	
Мин. време на цикъл от процеса	[ms]	100,8	
Поддържаните устройства		**Тип на работата**	**Устройство**
		default	371
Условия на работа			
Околна температура	[°C]	-25...80	
Защита		IP 65; IP 67	
Тестове / одобрения			
EMC		EN 61000-4-2 ESD	8 kV AD
		EN 61000-4-3 Високочестотно излъчване	10 V/m
		EN 61000-4-4 Burst	2 kV
		EN 61000-4-6 HF проведено	3 V
		EN 55011	клас B
Удароустойчивост		EN 60068-2-27	30 Земно притегляне 6 удара / 11 мс полусинус (x, y, z)
Устойчивост на вибрации		EN 60068-2-6	(10...55 Hz) / 1 mm Амплитуда, период на трептене от 5 min., 30 min. на всяка ос при резонанс или 55 Hz
MTTF	[Години]	725	

KQ6008

Капацитивен сензор

KQ-3120NFPKG/2T/0,04M/AS

Механични данни		
Тегло	[g]	31,3
Корпус		правоъгълен
Монтаж		неекраниран монтаж
Размери	[mm]	20 x 14 x 48
Материал		корпус: PBT подсилено фибростъкло; Бутона: TPE-U; капак: PC подсилено фибростъкло

Дисплеи / работни елементи		
Дисплей	Статус на превключване	1 x Светодиод, жълт
Функция обучение		да
Електронно заключване		да

Аксесоари	
Доставени артикули	Монтажен адаптер: 1, (монтиран), E12153

Забележки	
Единица на опаковката	1 брой

Електрическо свързване - щекер

Кабел: 0,04 m, PVC

Конектор: 1 x M8; кодиране: A

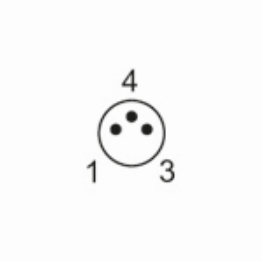

Връзка

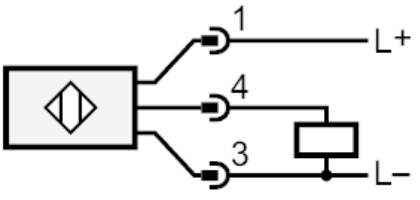

4: OUT / IO-Link