KI0042

Капацитивен сензор

KIE2015-FBOA/NI/3D

Артикулът не се предлага вече - запис в архива

Алтернативни артикули: KI000A
Когато избирате алтернативно изделие и допълнително оборудване, моля имайте предвид, че са възможни разлики в техническите характеристики!

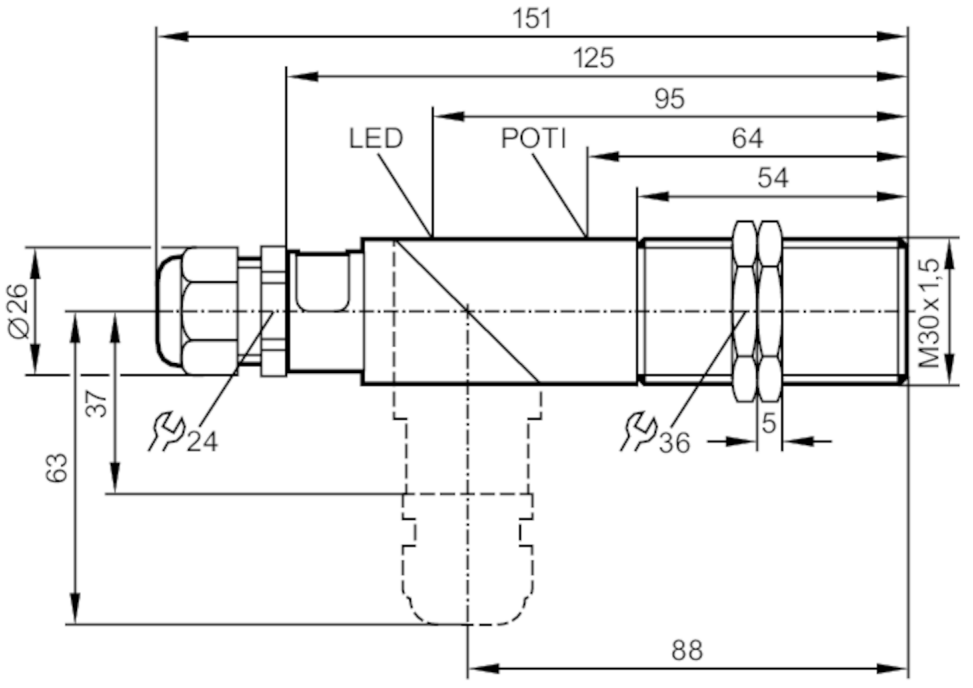

Характеристики на продукта		
Изходна функция		нормално отворен / нормално затворен; (избираем)
Обхват на сензора	[mm]	15
Корпус		с резба
Размери	[mm]	M30 x 1,5 / L = 151
Електрически показатели		
Работно напрежение	[V]	20...250 AC/DC
Клас на защита		II
Защита срещу обръщане на полярността		не
Изходи		
Изходна функция		нормално отворен / нормално затворен; (избираем)
Макс. изход за превключване на напрежението DC	[V]	8
Макс. Волтаж на изхода за превключване на напрежението AC	[V]	10
Минимален работен ток	[mA]	5

KI0042

Капацитивен сензор

KIE2015-FBOA/NI/3D

Макс. ток на утечка	[mA]	2,5 (250 V AC) / 1,7 (110 V AC) / 1,5 (24 V DC)
Постоянна стойност тока на превключващия изход AC	[mA]	130; (250 (...40 °C) 250 (...50 °C); когато се използва извън опасната зона: 200 (...70 °C))
Постоянна стойност тока на превключващия изход DC	[mA]	130; (250 (...40 °C) 250 (...50 °C); когато се използва извън опасната зона: 200 (...70 °C))
Краткосрочен стойност ток на превключващия изход	[mA]	1500; (20ms / 0,5Hz)
Честота на превключване AC	[Hz]	25
Честота на превключване DC	[Hz]	50
Устойчив на късо съединение		не
Защита от претоварване		не
Обхват на следене		
Обхват на сензора	[mm]	15
Възможност за регулиране на обхвата на отчитане		да
Фабрични настройки за обхвата на засичане	[mm]	15
Реален обхват на засичане Sr	[mm]	15 ± 10 %
Прецизност / отклонения		
Коефициент на корекция		стъкло: 0,4 / вода: 1 / керамика: 0,2 / PVC: 0,2
Хистерезис	[% от Sr]	1...15
Дрейф на точката на превключване	[% от Sr]	-15...15
Условия на работа		
Околна температура	[°C]	-20...60
Забележка за температурата на околната среда		когато се използва извън опасната зона: -25...70 °C
Защита		IP 54; (когато се използва извън опасната зона: IP 65)
Повишен имунитет		да
Тестове / одобрения		
ATEX маркировка		Ex II 3D Ex tD A22 IP54 T80°C X
EMC		IEC 60947-5-2
Механични данни		
Тегло	[g]	0,161
Корпус		с резба
Монтаж		неекраниран монтаж
Размери	[mm]	M30 x 1,5 / L = 151
Означение на резбата		M30 x 1,5
Материал		PBT; PA
Усилие на затягане за кабелни съединения	[Nm]	2,7; (максимум: 3,5)

KI0042

Капацитивен сензор

KIE2015-FBOA/NI/3D

Дисплеи / работни елементи		
Дисплей	Статус на превключване	1 x Светодиод, жълт
Електрическо свързване		
Задължителна защита	миниатюрен предпазител съгласно IEC60127-2 лист 1; ≤ 2 A; бързодействащ; Поставете стопяемия предпазител извън опасната зона.	
Аксесоари		
Доставени артикули	заключващи гайки: 2	
	отвертка: 1	
Забележки		
Забележки	Препоръка: След късо съединение проверявайте надеждността на работата на модула!	
	Специални условия за безопасна работа се изискват за използване в опасни зони.	
	Спазвайте съответните бележки в ръководството за експлоатация (Частта свързана със защита от експлозии).	
Единица на опаковката	1 брой	
Електрическо свързване		
терминали: ...2,5 mm²; Кабелна обвивка: Ø 5,5...13 mm; Кабелно уплътнение: M20 X 1,5		
Връзка		

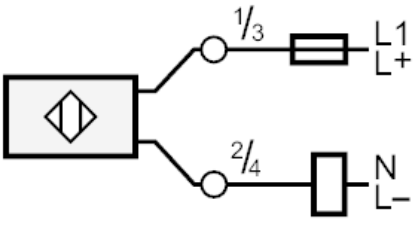

Забележка: миниатюрен предпазител съгласно IEC60127-2 лист 1 ≤ 2 A бързодействащ
Поставете стопяемия предпазител извън опасната зона.