II5853

Индуктивен сензор

IIA3010-BPKG/US-104-DPS

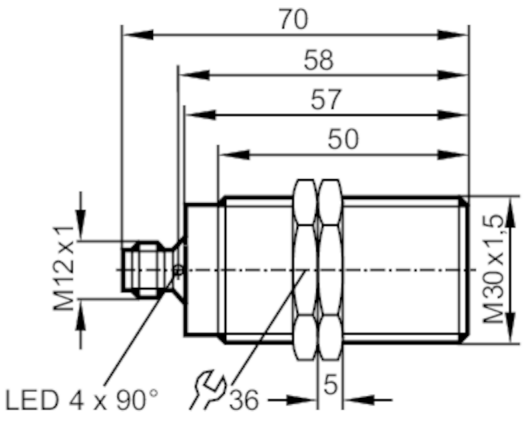

Характеристики на продукта		
Електрическо изпълнение		PNP
Изходна функция		нормално отворен
Обхват на сензора	[mm]	10
Корпус		с резба
Размери	[mm]	M30 x 1,5 / L = 70
Електрически показатели		
Работно напрежение	[V]	10...36 DC
Консумация на ток	[mA]	15; (24 V)
Клас на защита		II
Защита срещу обръщане на полярността		да
Изходи		
Електрическо изпълнение		PNP
Изходна функция		нормално отворен
Макс. изход за превключване на напрежението DC	[V]	2,5
Постоянна стойност тока на превключващия изход DC	[mA]	250
Честота на превключване DC	[Hz]	450
Защита срещу късо съединение		да
Вид защита от късо съединение		импулсна
Защита от претоварване		да
Обхват на следене		
Обхват на сензора	[mm]	10
Реален обхват на засичане Sr	[mm]	10 ± 10 %
Работен обхват	[mm]	0...8,1

II5853

Индуктивен сензор

IIA3010-BPKG/US-104-DPS

Прецизност / отклонения			
Коефициент на корекция		стомана: 1 / неръждаема стомана: 0,7 / месинг: 0,4 / алуминий: 0,3 / мед: 0,2	
Хистерезис	[% от Sr]	1...15	
Дрейф на точката на превключване	[% от Sr]	-10...10	
Условия на работа			
Околна температура	[°C]	-25...80	
Защита		IP 67	
Тестове / одобрения			
EMC		EN 60947-5-2	
		EN 55011	клас B
MTTF	[Години]	1083	
Механични данни			
Тегло	[g]	163,5	
Корпус		с резба	
Монтаж		екраниран монтаж	
Размери	[mm]	M30 x 1,5 / L = 70	
Означение на резбата		M30 x 1,5	
Материал		месинг с бронзово покритие; CO-PC	
Дисплеи / работни елементи			
Дисплей		Статус на превключване	4 x Светодиод, жълт
Аксесоари			
Доставени артикули		заключващи гайки: 2	
Забележки			
Единица на опаковката		1 брой	

Електрическо свързване - щекер

Конектор: 1 x M12; кодиране: A

II5853

Индуктивен сензор

IIA3010-BPKG/US-104-DPS
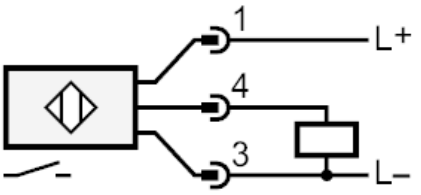
Връзка