IG5934

Индуктивен сензор

IGB2008BAROG/SC/2LED/0,3m/US

Артикулът не се предлага вече - запис в архива

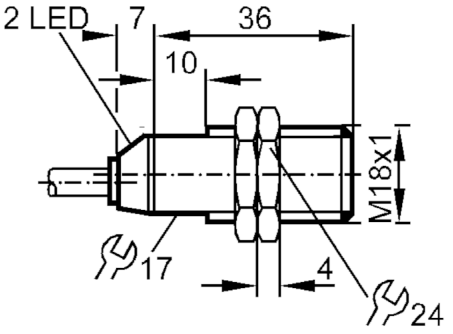

Характеристики на продукта		
Електрическо изпълнение		PNP/NPN
Изходна функция		нормално отворен
Обхват на сензора	[mm]	8
Корпус		с резба
Размери	[mm]	M18 x 1
Приложение		
Система		Увеличен обхват на засичане; оптична помощ за конфигуриране
Електрически показатели		
Работно напрежение	[V]	10...36 DC
Клас на защита		II
Защита срещу обръщане на полярността		не
Изходи		
Електрическо изпълнение		PNP/NPN
Изходна функция		нормално отворен
Макс. изход за превключване на напрежението DC	[V]	5
Минимален работен ток	[mA]	5
Макс. ток на утечка	[mA]	1
Постоянна стойност тока на превключващия изход DC	[mA]	100

IG5934

Индуктивен сензор

IGB2008BAROG/SC/2LED/0,3m/US

Честота на превключване DC	[Hz]	100	
Защита срещу късо съединение		не	
Защита от претоварване		не	
Обхват на следене			
Обхват на сензора	[mm]	8	
Работен обхват	[mm]	0...6,48	
Увеличен обхват на засичане		да	
Прецизност / отклонения			
Хистерезис	[% от Sr]	3...15	
Условия на работа			
Околна температура	[°C]	-25...70	
Защита		IP 67	
Тестове / одобрения			
EMC		EN 60947-5-2	
		EN 55011	клас B
Механични данни			
Корпус		с резба	
Монтаж		екраниран монтаж	
Размери	[mm]	M18 x 1	
Означение на резбата		M18 x 1	
Материал		месинг; PES; PTFE покритие	
Дисплеи / работни елементи			
Дисплей		Статус на превключване	1 x Светодиод, червен
		Помощ за конфигуриране	1 x Светодиод, зелен
Оптична помощ за конфигуриране		да	
Аксесоари			
Доставени артикули		заключващи гайки: 2	
Забележки			
Единица на опаковката		1 брой	
Електрическо свързване - щекер			

Кабел: 0,3 m, PVC; 2 x 0,5 mm²

Конектор: 1 x M12; кодиране: A

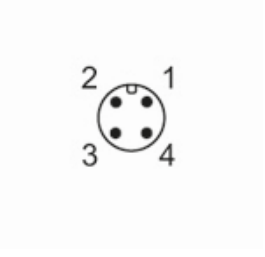

IG5934

Индуктивен сензор

IGB2008BAROG/SC/2LED/0,3m/US

Връзка

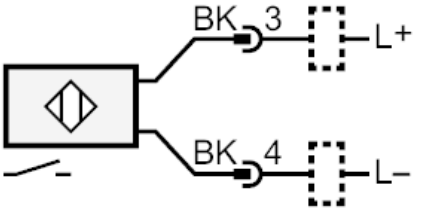

	Цветове на проводниците :
BK =	черен