# IG5930

## Индуктивен сензор

IGK3008BBPKG/M/US-104-DPS

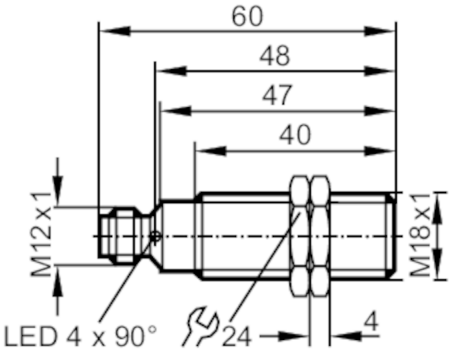


| | | |
|---|---|---|
| **Характеристики на продукта** | | |
| Електрическо изпълнение | | PNP |
| Изходна функция | | нормално отворен |
| Обхват на сензора | [mm] | 8 |
| Корпус | | с резба |
| Размери | [mm] | M18 x 1 / L = 60 |
| **Приложение** | | |
| Система | | контакти със златно покритие |
| **Електрически показатели** | | |
| Работно напрежение | [V] | 10...36 DC |
| Консумация на ток | [mA] | < 10 |
| Клас на защита | | II |
| Защита срещу обръщане на полярността | | да |
| **Изходи** | | |
| Електрическо изпълнение | | PNP |
| Изходна функция | | нормално отворен |
| Макс. изход за превключване на напрежението DC | [V] | 2,5 |
| Постоянна стойност тока на превключващия изход DC | [mA] | 200 |
| Честота на превключване DC | [Hz] | 400 |
| Защита срещу късо съединение | | да |
| Вид защита от късо съединение | | импулсна |
| Защита от претоварване | | да |
| **Обхват на следене** | | |
| Обхват на сензора | [mm] | 8 |
| Работен обхват | [mm] | 0...6,5 |

# IG5930

## Индуктивен сензор

IGK3008BBPKG/M/US-104-DPS

| | | | |
|---|---|---|---|
| **Прецизност / отклонения** | | | |
| Коефициент на корекция | | стомана: 1 / неръждаема стомана: 0,7 / месинг: 0,5 / алуминий: 0,4 / мед: 0,3 | |
| Хистерезис | [% от Sr] | 1...20 | |
| **Условия на работа** | | | |
| Околна температура | [°C] | -25...70 | |
| Защита | | IP 68; ("Coolant") | |
| **Тестове / одобрения** | | | |
| EMC | | EN 61000-4-2 ESD | 4 kV CD / 8 kV AD |
| | | EN 61000-4-3 Високочестотно излъчване | 10 V/m |
| | | EN 61000-4-4 Burst | 2 kV |
| | | EN 61000-4-5 Surge | 0,5 kV линия към линия, Ri: 2 Ohm |
| | | EN 61000-4-6 HF проведено | 10 V |
| | | EN 55011 | клас B |
| MTTF | [Години] | 1083 | |
| **Механични данни** | | | |
| Тегло | [g] | 47,4 | |
| Корпус | | с резба | |
| Монтаж | | екраниран монтаж | |
| Размери | [mm] | M18 x 1 / L = 60 | |
| Означение на резбата | | M18 x 1 | |
| Материал | | месинг с бронзово покритие; сензорна повърхност: LCP без цвят | |
| **Дисплеи / работни елементи** | | | |
| Дисплей | | Статус на превключване | 4 x 90° Светодиод, жълт |
| **Аксесоари** | | | |
| Доставени артикули | | заключващи гайки: 2 | |
| **Забележки** | | | |
| Единица на опаковката | | 1 брой | |

**Електрическо свързване - щекер**

Конектор: 1 x M12; кодиране: A; Контакти: със златно покритие

# IG5930

## Индуктивен сензор

IGK3008BBPKG/M/US-104-DPS
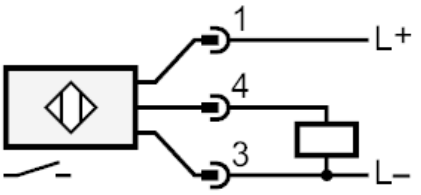
### Връзка