IFR203

Изцяло метален индуктивен сензор

IFB2004BARKG/AM/SC/0,3M/US/2LE

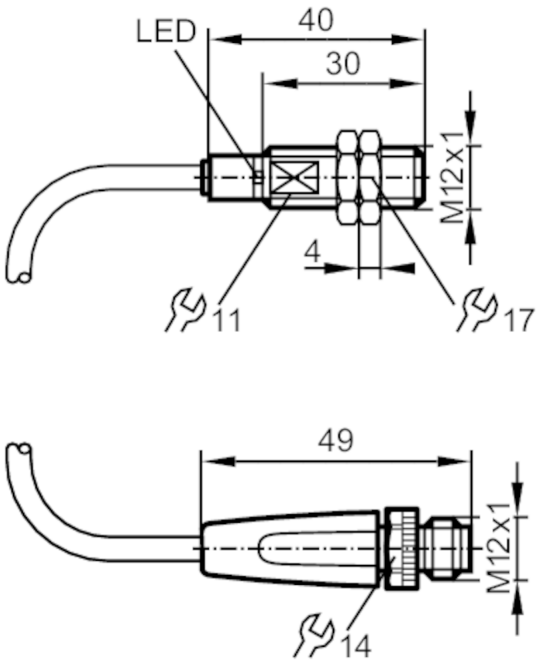

Характеристики на продукта		
Електрическо изпълнение		PNP/NPN
Изходна функция		нормално отворен
Обхват на сензора	[mm]	4
Корпус		с резба
Размери	[mm]	M12 x 1 / L = 40
Приложение		
Система		контакти със златно покритие; Увеличен обхват на засичане; Цялостен метален корпус; оптична помощ за конфигуриране; с покритие против залепване на пръски
Приложение		Използвайте при заваряване
Номинално налягане	[bar]	50
Забележка за рейтинга на налягане		сензорна повърхност
Електрически показатели		
Работно напрежение	[V]	10...36 DC
Клас на защита		III
Защита срещу обръщане на полярността		да
Изходи		
Електрическо изпълнение		PNP/NPN
Изходна функция		нормално отворен
Макс. изход за превключване на напрежението DC	[V]	2,5
Минимален работен ток	[mA]	2
Макс. ток на утечка	[mA]	0,6

IFR203

Изцяло метален индуктивен сензор

IFB2004BARKG/AM/SC/0,3M/US/2LE

Постоянна стойност тока на превключващия изход DC	[mA]	100	
Честота на превключване DC	[Hz]	75	
Защита срещу късо съединение		да	
Вид защита от късо съединение		импулсна	
Защита от претоварване		да	
Обхват на следене			
Обхват на сензора	[mm]	4	
Работен обхват	[mm]	0...3,25	
Увеличен обхват на засичане		да	
Прецизност / отклонения			
Коефициент на корекция		стомана: 1 / неръждаема стомана: 0,7 / месинг: 0,2 / алуминий: 0,1 / мед: 0	
Хистерезис	[% от Sr]	1...20	
Условия на работа			
Околна температура	[°C]	-25...70	
Защита		IP 67	
Тестове / одобрения			
EMC		EN 61000-4-2 ESD	4 kV CD / 8 kV AD
		EN 61000-4-3 Високочестотно излъчване	10 V/m
		EN 61000-4-4 Burst	2 kV
		EN 61000-4-6 HF проведено	10 V
		EN 55011 емисия	клас B
Ударoустойчив			1 J
MTTF	[Години]	960	
UL удобрение		Ta	0...40 °C
		Enclosure type	Type 1
		Захранване	Limited Voltage/Current
		Файл номер UL	E174191
Механични данни			
Тегло	[g]	50	
Корпус		с резба	
Монтаж		екраниран монтаж	
Размери	[mm]	M12 x 1 / L = 40	
Означение на резбата		M12 x 1	
Материал		корпус: неръждаема стомана (1.4404 / 316L) с покритие против залепване на пръски; сензорна повърхност: неръждаема стомана (1.4404 / 316L) с покритие против залепване на пръски; кабелен щепсел: PA; заключващи гайки: неръждаема стомана (1.4404 / 316L) с покритие против залепване на пръски	
Цялостен метален корпус		да	
Дисплеи / работни елементи			
Дисплей		Статус на превключване	1 x Светодиод, зелен
		Помощ за конфигуриране	1 x Светодиод, червен
Оптична помощ за конфигуриране		да	

IFR203

Изцяло метален индуктивен сензор

IFB2004BARKG/AM/SC/0,3M/US/2LE

Аксесоари

Доставени артикули	заключващи гайки: 2

Забележки

Единица на опаковката	1 брой

Електрическо свързване - щекер

Кабел: 0,3 m, PVC; 2 x 0,5 mm²

Конектор: 1 x M12; кодиране: A; Контакти: със златно покритие

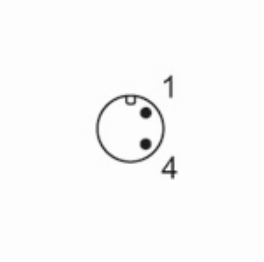

Връзка

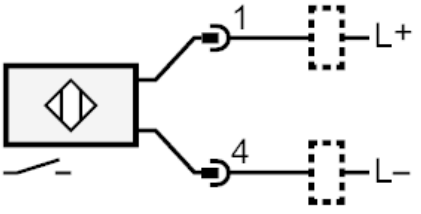

диаграми и графики

Инсталация

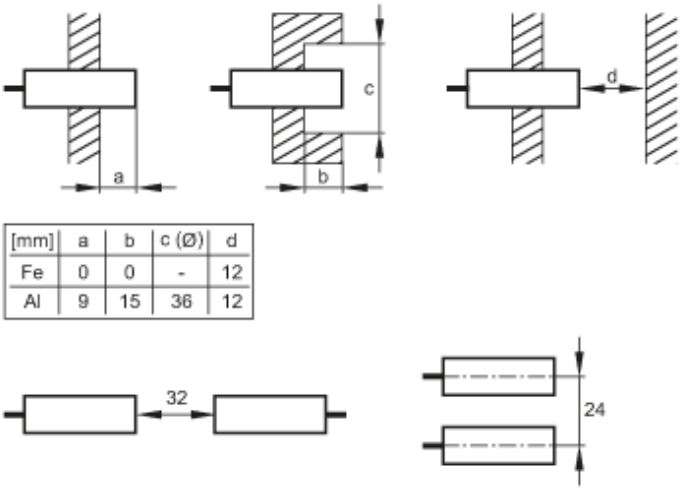

[mm]	a	b	c (Ø)	d
Fe	0	0	-	12
Al	9	15	36	12