IF9217

Индуктивен сензор

IFB2002-BRKG/0,80M/US

Артикулът не се предлага вече - запис в архива

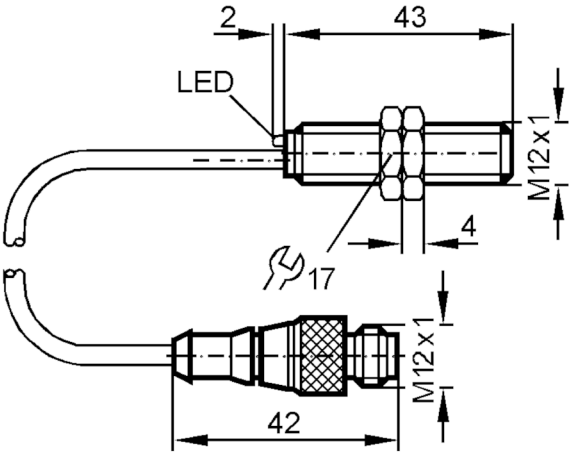

CE

Характеристики на продукта		
Електрическо изпълнение		PNP/NPN
Изходна функция		нормално затворен
Обхват на сензора	[mm]	2
Корпус		с резба
Размери	[mm]	M12 x 1
Електрически показатели		
Работно напрежение	[V]	10...36 DC
Защита срещу обръщане на полярността		да
Изходи		
Електрическо изпълнение		PNP/NPN
Изходна функция		нормално затворен
Макс. изход за превключване на напрежението DC	[V]	4,6
Минимален работен ток	[mA]	4
Макс. ток на утечка	[mA]	0,6
Постоянна стойност тока на превключващия изход DC	[mA]	150
Честота на превключване DC	[Hz]	1200
Защита срещу късо съединение		да

IF9217

Индуктивен сензор

IFB2002-BRKG/0,80M/US

Вид защита от късо съединение		импулсна	
Защита от претоварване		да	
Обхват на следене			
Обхват на сензора	[mm]	2	
Реален обхват на засичане Sr	[mm]	2 ± 10 %	
Работен обхват	[mm]	0...1,6	
Прецизност / отклонения			
Коефициент на корекция		стомана: 1 / неръждаема стомана: 0,7 / месинг: 0,4 / алуминий: 0,3 / мед: 0,2	
Хистерезис	[% от Sr]	1...15	
Дрейф на точката на превключване	[% от Sr]	-10...10	
Условия на работа			
Околна температура	[°C]	-25...80	
Защита		IP 67	
Тестове / одобрения			
EMC		EN 60947-5-2	
		EN 55011	клас B
Механични данни			
Корпус		с резба	
Монтаж		екраниран монтаж	
Размери	[mm]	M12 x 1	
Означение на резбата		M12 x 1	
Материал		месинг с никелово покритие; PBT	
Дисплеи / работни елементи			
Дисплей		Статус на превключване	1 x Светодиод, жълт
Аксесоари			
Доставени артикули		заключващи гайки: 2	
Забележки			
Единица на опаковката		1 брой	
Електрическо свързване - щекер			

Кабел: 0,8 m, PUR

Конектор: 1 x M12; кодиране: A

IF9217

Индуктивен сензор

IFB2002-BRKG/0,80M/US
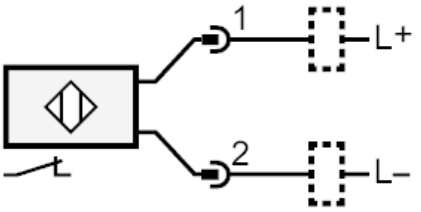
Връзка