IF5271

Индуктивен сензор

IFB3004-APOG/MS/ 6m

Артикулът не се предлага вече - запис в архива

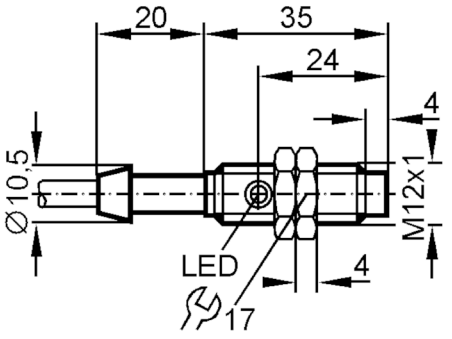

Характеристики на продукта		
Електрическо изпълнение		PNP
Изходна функция		нормално затворен
Обхват на сензора	[mm]	4
Корпус		с резба
Размери	[mm]	M12 x 1
Електрически показатели		
Работно напрежение	[V]	18...36 DC
Консумация на ток	[mA]	7; (24 V)
Клас на защита		II
Защита срещу обръщане на полярността		да
Изходи		
Електрическо изпълнение		PNP
Изходна функция		нормално затворен
Макс. изход за превключване на напрежението DC	[V]	2
Постоянна стойност тока на превключващия изход DC	[mA]	200
Честота на превключване DC	[Hz]	400
Защита срещу късо съединение		да
Вид защита от късо съединение		импулсна
Защита от претоварване		да

IF5271

Индуктивен сензор

IFB3004-APOG/MS/ 6m

Обхват на следене		
Обхват на сензора	[mm]	4
Реален обхват на засичане Sr	[mm]	4 ± 10 %
Работен обхват	[mm]	0...3,25
Прецизност / отклонения		
Коефициент на корекция		стомана: 1 / неръждаема стомана: 0,7 / месинг: 0,4 / алуминий: 0,3 / мед: 0,2
Хистерезис	[% от Sr]	1...15
Дрейф на точката на превключване	[% от Sr]	-10...10
Условия на работа		
Околна температура	[°C]	-25...80
Защита		IP 67
Механични данни		
Корпус		с резба
Монтаж		неекраниран монтаж
Размери	[mm]	M12 x 1
Означение на резбата		M12 x 1
Материал		месинг с никелово покритие; PBT
Дисплеи / работни елементи		
Дисплей	Статус на превключване	1 x Светодиод, жълт
Аксесоари		
Доставени артикули		заключващи гайки: 2
Забележки		
Единица на опаковката		1 брой
Електрическо свързване		
Кабел: 6 m, PVC; 3 x 0,34 mm²		
Връзка		

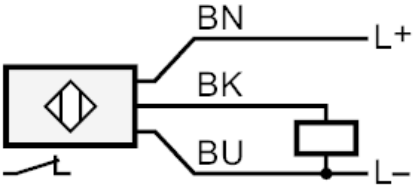

Цветове на проводниците :

BN = кафяв
BU = син
BK = черен