IGR203

Изцяло метален индуктивен сензор

IGB2006BARKG/AM/SC/0,3M/US/2LE

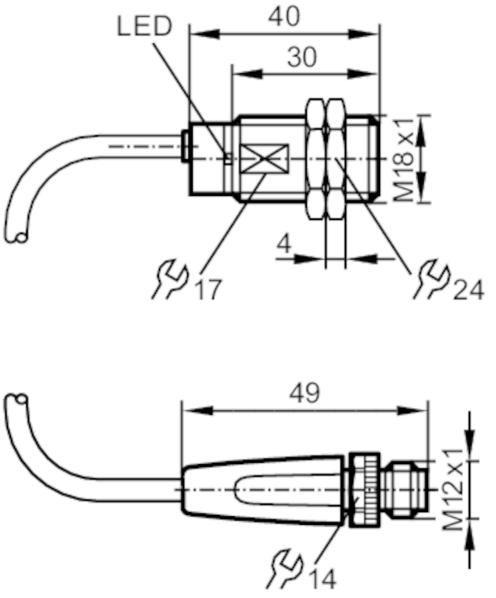

Характеристики на продукта		
Електрическо изпълнение		PNP/NPN
Изходна функция		нормално отворен
Обхват на сензора	[mm]	6
Корпус		с резба
Размери	[mm]	M18 x 1 / L = 40
Приложение		
Система		контакти със златно покритие; Увеличен обхват на засичане; Цялостен метален корпус; оптична помощ за конфигуриране; с покритие против залепване на пръски
Приложение		Използвайте при заваряване
Номинално налягане	[bar]	20
Забележка за рейтинга на налягане		сензорна повърхност
Електрически показатели		
Работно напрежение	[V]	10...36 DC
Клас на защита		III
Защита срещу обръщане на полярността		да
Изходи		
Електрическо изпълнение		PNP/NPN
Изходна функция		нормално отворен
Макс. изход за превключване на напрежението DC	[V]	2,5
Минимален работен ток	[mA]	2
Макс. ток на утечка	[mA]	0,6

IGR203

Изцяло метален индуктивен сензор

IGB2006BARKG/AM/SC/0,3M/US/2LE

Постоянна стойност тока на превключващия изход DC [mA]		100
Честота на превключване DC [Hz]		50
Защита срещу късо съединение		да
Вид защита от късо съединение		импулсна
Защита от претоварване		да
Обхват на следене		
Обхват на сензора [mm]		6
Работен обхват [mm]		0...4,9
Увеличен обхват на засичане		да
Прецизност / отклонения		
Коефициент на корекция		стомана: 1 / неръждаема стомана: 0,7 / месинг: 0,5 / алуминий: 0,3 / мед: 0,1
Хистерезис [% от Sr]		1...20
Условия на работа		
Околна температура [°C]		-25...70
Защита		IP 67
Тестове / одобрения		
EMC	EN 61000-4-2 ESD	4 kV CD / 8 kV AD
	EN 61000-4-3 Високочестотно излъчване	10 V/m
	EN 61000-4-4 Burst	2 kV
	EN 61000-4-6 HF проведено	10 V
	EN 55011 емисия	клас B
Ударoустойчив		1 J
MTTF [Години]		946
UL удобрение	Ta	0...40 °C
	Enclosure type	Type 1
	Захранване	Limited Voltage/Current
	Файл номер UL	E174191
Механични данни		
Тегло [g]		67,1
Корпус		с резба
Монтаж		екраниран монтаж
Размери [mm]		M18 x 1 / L = 40
Означение на резбата		M18 x 1
Материал		корпус: неръждаема стомана (1.4404 / 316L) с покритие против залепване на пръски; сензорна повърхност: неръждаема стомана (1.4404 / 316L) с покритие против залепване на пръски; кабелен щепсел: PA; заключващи гайки: неръждаема стомана (1.4404 / 316L) с покритие против залепване на пръски
Цялостен метален корпус		да
Дисплеи / работни елементи		
Дисплей	Статус на превключване	1 x Светодиод, зелен
	Помощ за конфигуриране	1 x Светодиод, червен
Оптична помощ за конфигуриране		да

IGR203

Изцяло метален индуктивен сензор

IGB2006BARKG/AM/SC/0,3M/US/2LE

Аксесоари

Доставени артикули	заключващи гайки: 2

Забележки

Единица на опаковката	1 брой

Електрическо свързване - щекер

Кабел: 0,3 m, PVC; 2 x 0,5 mm²

Конектор: 1 x M12; кодиране: A; Контакти: със златно покритие

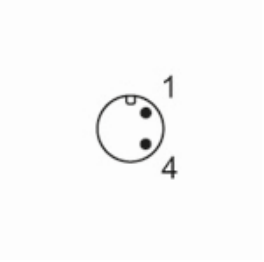

Връзка

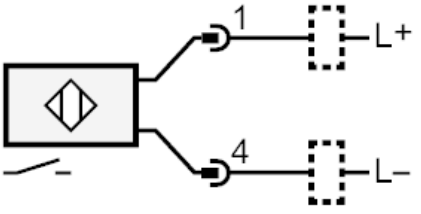

диаграми и графики

Инсталация

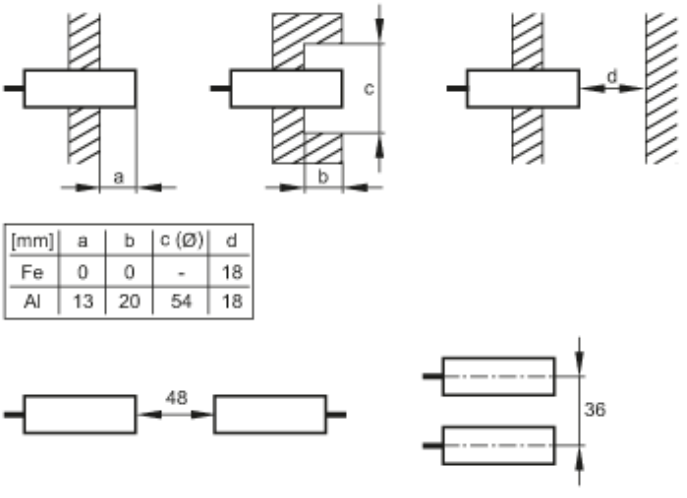

[mm]	a	b	c (Ø)	d
Fe	0	0	-	18
Al	13	20	54	18