EVC083

Свързващ кабел с конектор

ADOGH040MSS0020H04

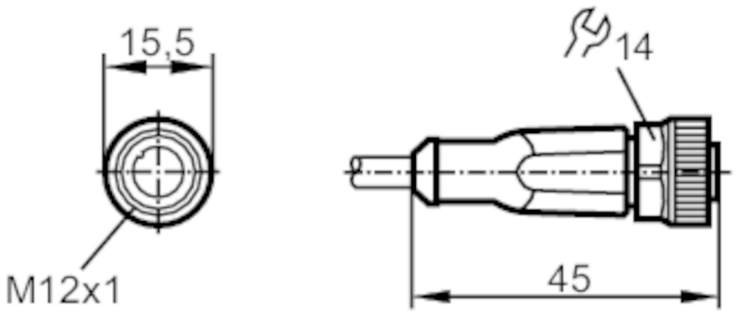

Приложение		
Система		Без силикон; Без халоген; контакти със златно покритие; Заварачни приложения
Без силикон		да
Електрически показатели		
Работно напрежение	[V]	< 250 AC / < 300 DC
Клас на защита		II
Макс. токово натоварване общо	[A]	4
Условия на работа		
Околна температура	[°C]	-25...90
Забележка за температурата на околната среда		cULus: ...75
Температура на околната среда (придвижване)	[°C]	-25...90
Забележка за температурата на околната среда (движение)		cULus: ...75
Защита		IP 65; IP 67; IP 68; IP 69K
Механични данни		
Тегло	[g]	565,2
Размери	[mm]	15,5 x 15,5 x 45
Материал		корпус: TPU оранжев; уплътнение: FKM
Материал на гайката		месинг, с никелово покритие
Заварачни приложения		да

EVC083

Свързващ кабел с конектор

ADOGH040MSS0020H04

Заварачни приложения	Радиус на огъване за гъвкави приложения	мин. 10 x диаметър на кабела
	Скорост на движение	макс. 3.3 m/s за хоризонтално движение с дължина 5 m и макс. ускорение 5 m/s²
	Цикли на огъване	> 5 Mio.
	Натоварване на усукване	± 180 °/m

Забележки

Единица на опаковката	1 брой

Електрическо свързване

Кабел: 20 m, PUR, Без халоген, черен, Ø 4,9 mm; 4 x 0,34 mm² (42 x Ø 0,1 mm)

Електрическо свързване - Конектор

Конектор: 1 x M12, прав; кодиране: A; Заключване: месинг, с никелово покритие; Контакти: със златно покритие; Усилие на затягане: 0,6...1,5 Nm

Връзка

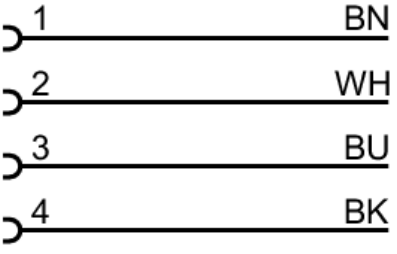

	Цветове на проводниците :
BK =	черен
BN =	кафяв
BU =	син
WH =	бял

EVC083

Свързващ кабел с конектор

ADOGH040MSS0020H04

диаграми и графики

характерна линия за намаляване

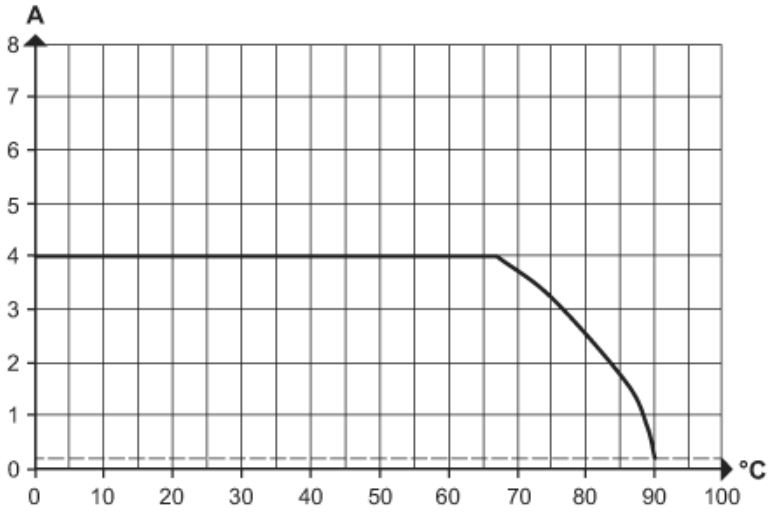

Премахване на Imax * 0.8 (DIN EN 60512-5-2)

X Околна температура [°C]

Y Ток [A]