EBC035

Разделителна кутия

ZDO8H059MSS0010H11

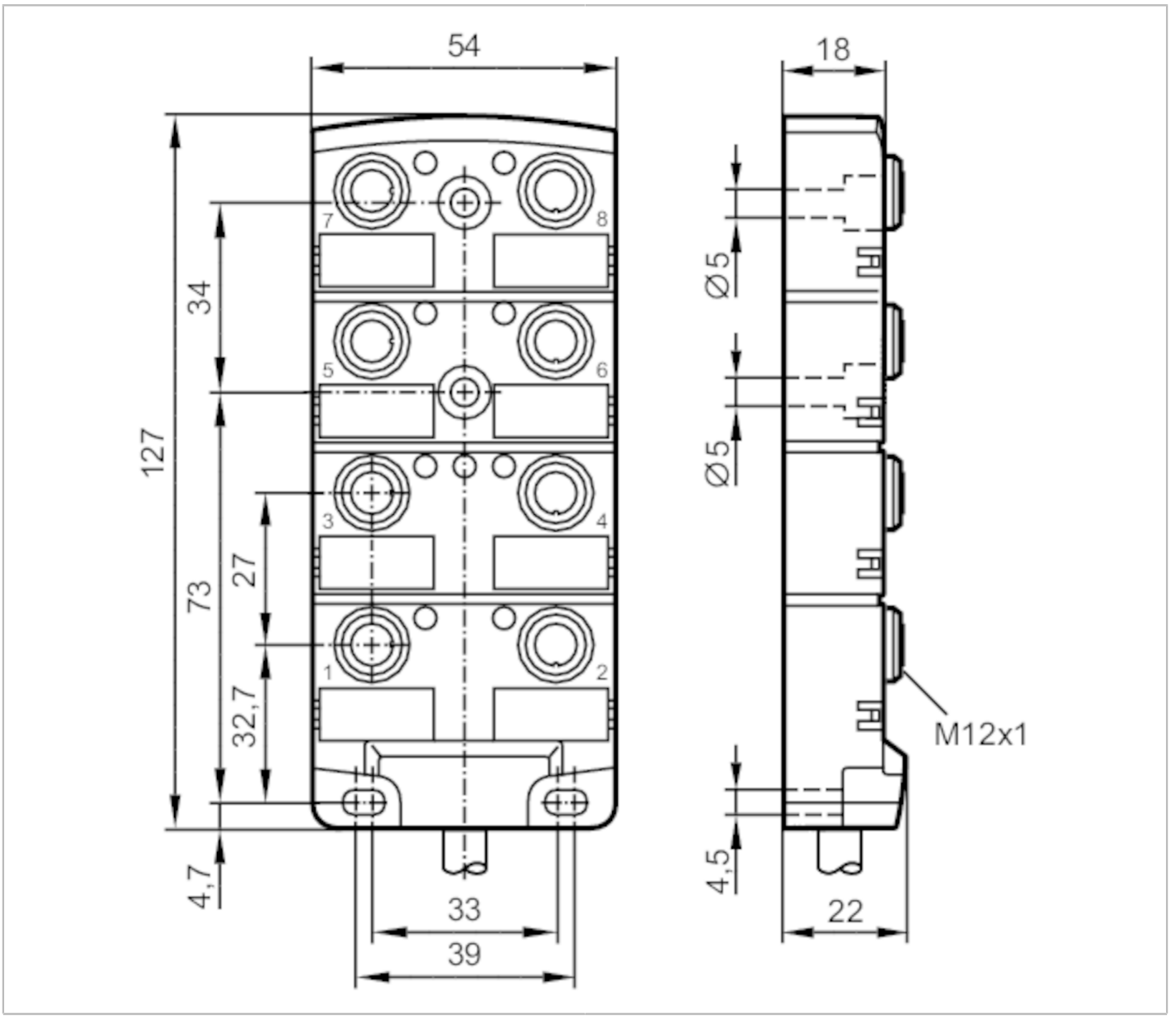

Приложение		
Система		Без силикон; Без халоген; контакти със златно покритие; Заварачни приложения
Без силикон		да
Електрически показатели		
Работно напрежение	[V]	10...30 DC; (cULus - Необходим източник клас 2)
Клас на защита		II
Макс. токово натоварване за модул / слот	[A]	4
Макс. токово натоварване общо	[A]	12
Изходи		
Електрическо изпълнение		PNP

EBC035

Разделителна кутия

ZDO8H059MSS0010H11

Условия на работа			
Околна температура	[°C]	-25...80	
Температура на околната среда (придвижване)	[°C]	-5...60	
Защита		IP 67; IP 68	
Механични данни			
Тегло	[g]	1174,5	
Размери	[mm]	22 x 54 x 127	
Материал		PA	
Формиран корпусен материал		PA	
Брой разпределителни кутии за портове		8	
Вид на конектора		M12	
Заварачни приложения		да	
Заварачни приложения		Радиус на огъване за гъвкави приложения	мин. 10 x диаметър на кабела
		Радиус на огъване при неподвижен монтаж	мин. 5 x диаметър на кабела
		Скорост на движение	макс. 3 m / s при 5 m хоризонтална дължина на движение и макс. ускорение от 5 m / s²
		Натоварване на усукване	± 30 °/m
		Цикли на огъване	> 2 Mio.
Дисплеи / работни елементи			
Дисплей		Статус на превключване	8 x Светодиод, жълт
		Работа	1 x Светодиод, зелен
Аксесоари			
Доставени артикули		Предпазни капачки: 2	
		етикети: 8	
Забележки			
Единица на опаковката		1 брой	

Електрическо свързване

Кабел: 10 m, PUR, Без халоген, черен, Ø 8,2 mm; 8 x 0,34 mm² (43 x Ø 0,1 mm) + 3 x 0,75 mm² (95 x Ø 0,1 mm)

Електрическо свързване - прорез

Конектор: 8 x M12; кодиране: A; Формовано тяло: PA; Контакти: със златно покритие; Усилие на затягане: 0,8...1,5 Nm

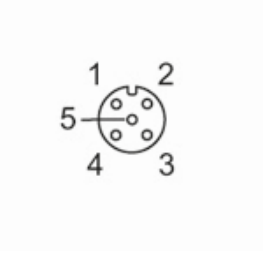

EBC035

Разделителна кутия

ZDO8H059MSS0010H11

Връзка

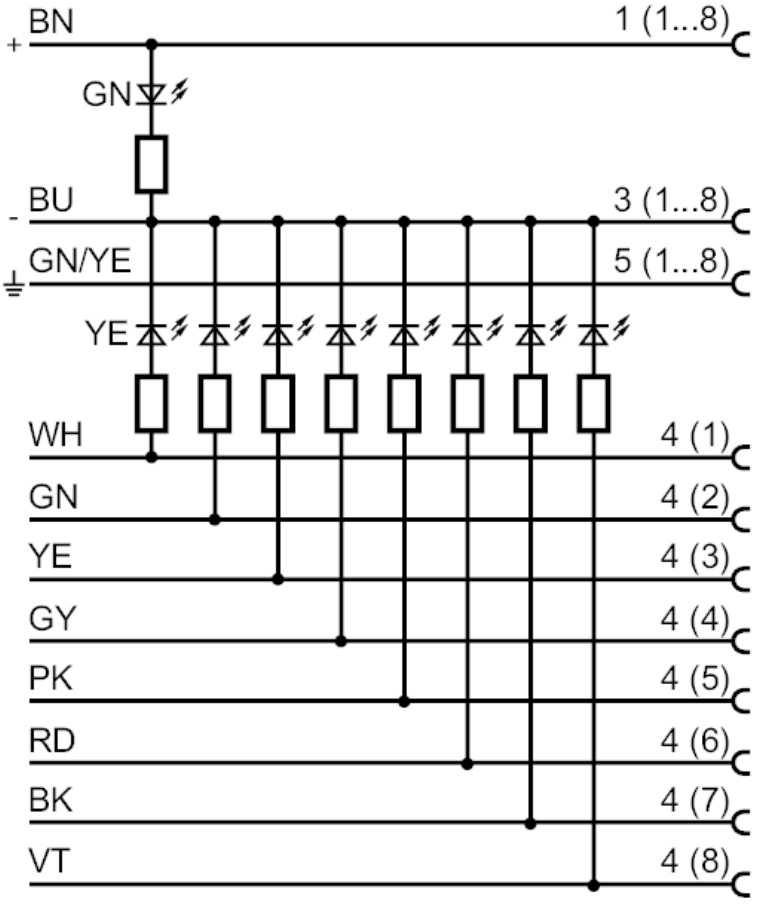

	Цветове на проводниците :
BK =	черен
BN =	кафяв
BU =	син
GN =	зелен
GN/YE =	зелен/жълт
GY =	сив
PK =	розов
RD =	червен
VT =	лилав
WH =	бял
YE =	жълт