E80375

Цветен бутон за сензори за допир

BLUE COVER RING FOR KT

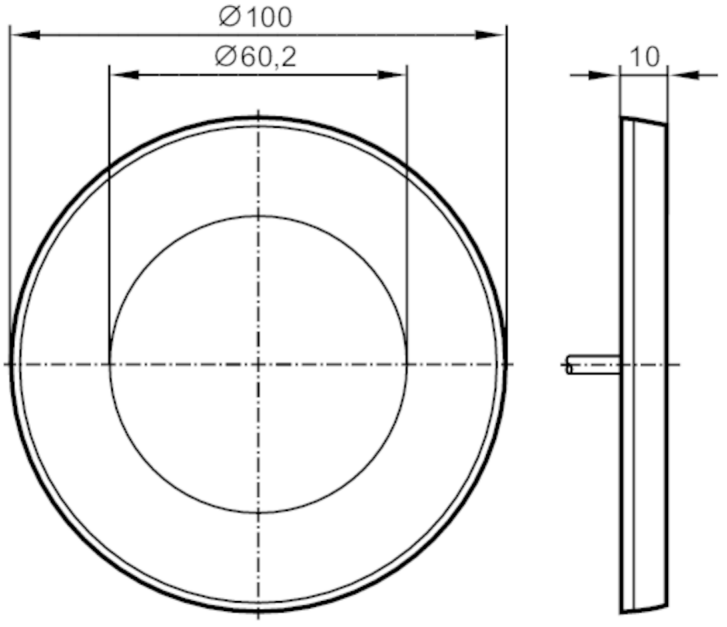

Приложение		
Дизайн		за тип KT50
Механични данни		
Тегло	[g]	31,6
Размери	[mm]	100 x 10 x 100
Материал		поликарбонат-ABS син
Забележки		
Единица на опаковката		2 брой