E40164

Процесен адаптер за малки количества на обемния поток

ADAPTBLOCK D27 G1

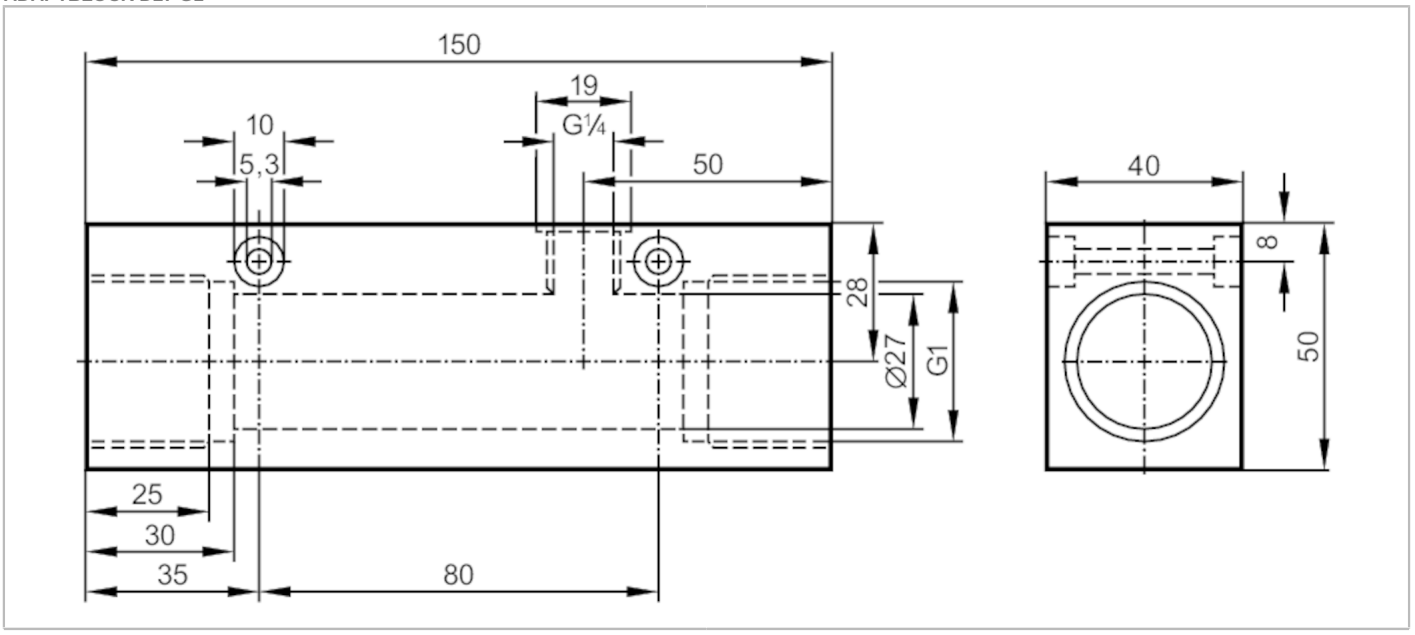

Приложение		
Дизайн		за сензори за поток SID, SF5
Обхват на потока	[l/min]	2...20; ((SI1xxx); 2...25 (SI5xxx); Фабрична настройка с вода)
Приложение		за индустриални приложения
Среда		течности и газове
Номинално налягане	[bar]	300
Механични данни		
Тегло	[g]	1512,5
Материал		неръждаема стомана (1.4404 / 316L)
Свързване на сензора		M18 x 1,5
Процес на свързване		G 1
Аксесоари		
Доставени артикули		адаптер: 1 x G1/4 BSPP, E40099
		уплътнения: 1, U-seal
Забележки		
Забележки		Може да се използва само в комбинация с относителния режим на работа на сензора за поток.
Единица на опаковката		1 брой