E20875

Комплект за монтаж на позиционни сензори

SYSTEM COMPONENT M30 RAIL

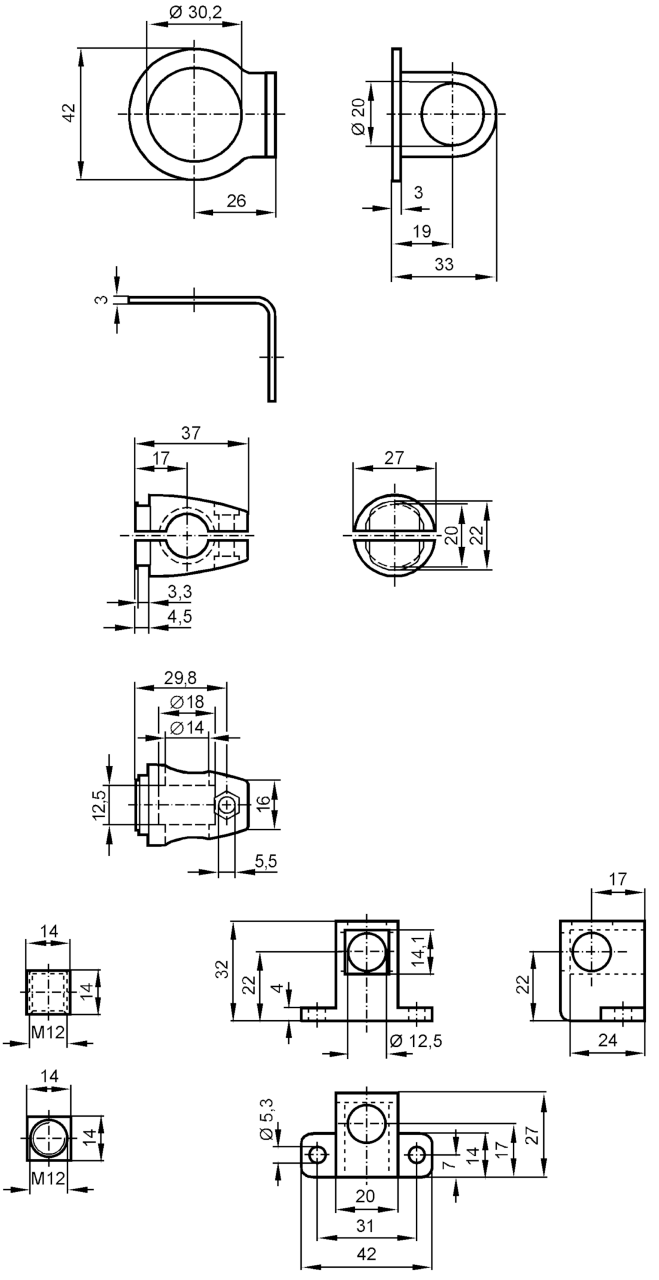

Приложение	
Дизайн	Монтаж със скоба
Механични данни	
Тегло [g]	308,5
Тип на монтажа	алуминиев профил
Размери [mm]	Ø 30,2
Материал	фиксиране: неръждаема стомана (1.4571/316Ti); скоба: цинкова отливка; CUBE: цинкова отливка
Аксесоари	
Доставени артикули	винт: 1 x M12 x 55
Забележки	
Единица на опаковката	1 брой