E11277

Джъмпер за клапан

VVDAA040MSS0,75H03STGH020MSS

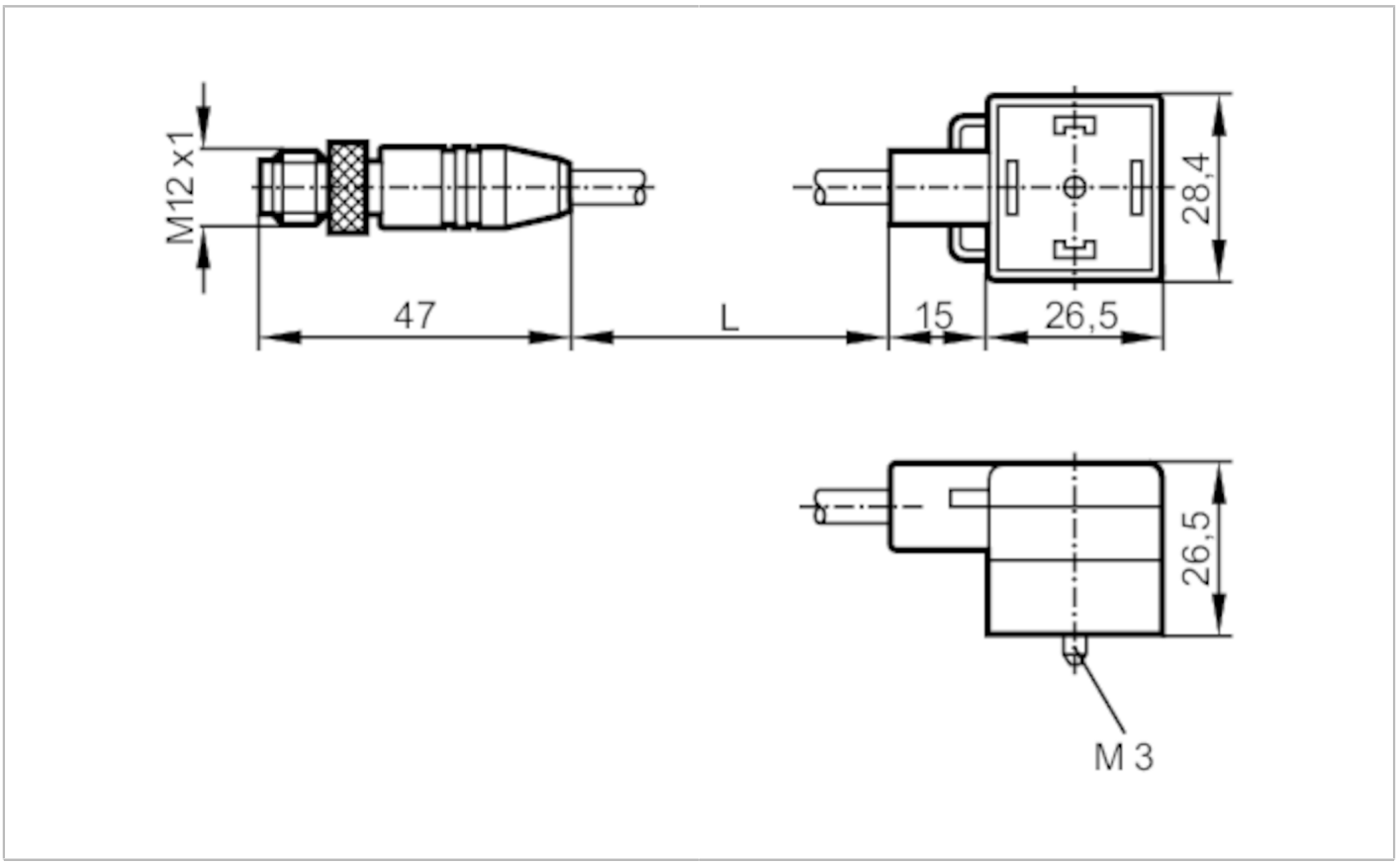

Приложение		
Приложение		измерване на тока
Електрически показатели		
Работно напрежение	[V]	< 24 AC/DC
Условия на работа		
Околна температура	[°C]	-40...90
Защита		IP 67; IP 69K
Механични данни		
Тегло	[g]	85
Материал		TPU
Формиран корпусен материал		TPU
Материал на гайката		месинг, с никелово покритие
Аксесоари		
Доставени артикули		винт
		панел за етикетиране
Забележки		
Единица на опаковката		1 брой

E11277

Джъмпер за клапан

VVDAA040MSS0,75H03STGH020MSS

Електрическо свързване - щекер

Конектор: 1 x M12, прав; кодиране: A; Формовано тяло: TPU; Заключване: месинг, с никелово покритие; Усилие на затягане: 0,5 Nm

Електрическо свързване

Кабел: 0,75 m, PUR; 2 x 0,75 mm²

Връзка

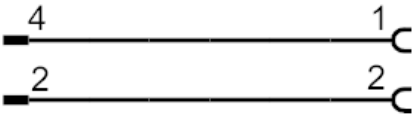

Електрическо свързване - Конектор

Конектор: 1 x клапан тип A DIN, под ъгъл; Формовано тяло: TPU; Заключване: месинг, с никелово покритие; Усилие на затягане: 0,5 Nm