E11232

Свързващ кабел с конектор

ADOAH080MSS0005H08

За 8-пиновите конектори цветове не са стандартизирани.
Моля, имайте предвид окабеляването на сензора и конекторите (вижте техническите характеристики).

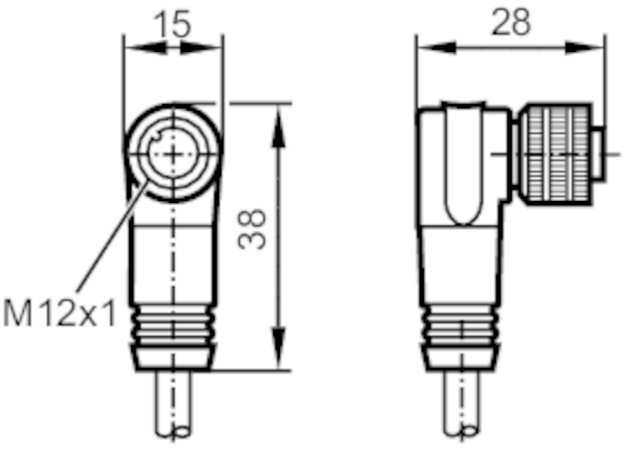

Приложение		
Система		Без силикон; контакти със златно покритие
Без силикон		да
Електрически показатели		
Работно напрежение	[V]	< 30 AC / < 36 DC
Клас на защита		III
Макс. токово натоварване общо	[A]	2; (...40 °C)
Условия на работа		
Околна температура	[°C]	-25...80
Защита		IP 67
Механични данни		
Тегло	[g]	310,3
Размери	[mm]	28 x 15 x 38
Материал		PUR
Формиран корпусен материал		PUR
Материал на гайката		месинг, с никелово покритие
Забележки		
Единица на опаковката		1 брой

E11232

Свързващ кабел с конектор

ADOAH080MSS0005H08

Електрическо свързване

Кабел: 5 m, PUR, черен, Ø 6,8 mm; 8 x 0,25 mm²

Електрическо свързване - Конектор

Конектор: 1 x M12, под ъгъл; кодиране: A; Формовано тяло: PUR; Заключване: месинг, с никелово покритие; Контакти: със златно покритие; Усилие на затягане: 0,7...0,9 Nm

Връзка

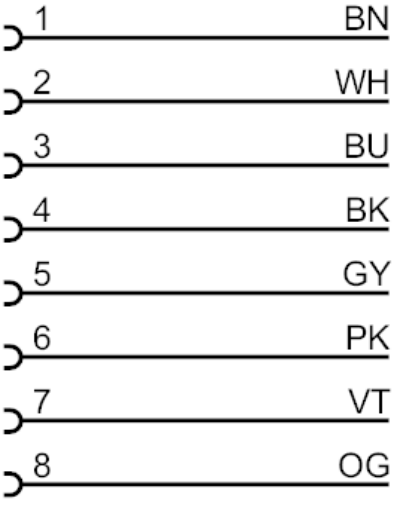

	цветове съгласно DIN EN 60947-5-2
	Цветове на проводниците :
BK =	черен
BN =	кафяв
BU =	син
GY =	сив
PK =	розов
OG =	оранжев
VT =	лилав
WH =	бял