DTE802

Компактно RFID устройство

DTRUHFE HLRWEIUS04

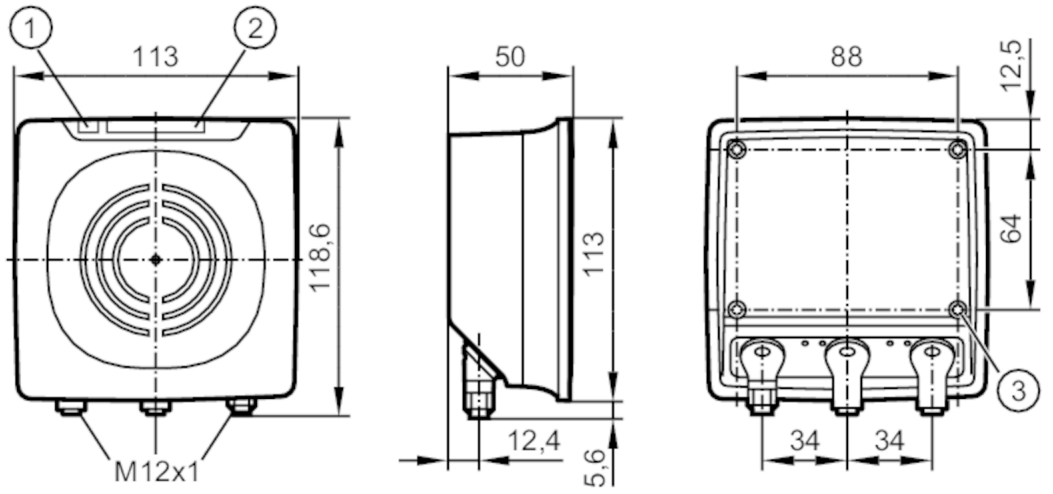

1 Светодиод работно състояние
2 LED дисплей интерфейс на Fieldbus
3 Монтажна резба M4 макс. дълбочина на вмъкване 15mm

Приложение		
Одобрение за радио		EC / ЧЕРВЕН; Индия
Отбелязвано одобрение на връзката		Списъкът на страните, прилагащи Европейската директива за радиооборудването 2014/53 / EC (RED), може да бъде намерен в „Изтегляния“.
Електрически показатели		
Работно напрежение	[V]	19,2...28,8 DC
Консумация на ток	[mA]	500
Консумация на енергия	[W]	8,6
Клас на защита		III
Работна честота	[MHz]	865...868 (ETSI)
RFID стандарт		EPC Class1 GEN2/ISO 18000-63
Трансмисионна енергия ERP	[mW]	120; (максимум: 200 mW)
Изходи		
Макс. работен ток за изход	[mA]	100; (max.)
Обхват на следене		
Ъгъл на отвора	[°]	60
Интерфейси		
Интерфейс за комуникация		Ethernet
Ethernet - EtherNet/IP		
Протокол		EtherNet/IP
Тип на ползване		Пренос на данни
Ethernet - TCP/IP		
Фабричните настройки		IP адрес: 192.168.0.79
		маска на подмрежата: 255.255.255.0
		gateway IP address: 192.168.0.100
Тип на ползване		Задаване на параметри

DTE802

Компактно RFID устройство

DTRUHFE HLRWEIUS04

Условия на работа		
Околна температура [°C]	-20...55	
Забележка за температурата на околната среда	с монтажна планка и охлаждащ елемент: -20...60 °C	
Температура на съхранение [°C]	-25...80	
Защита	IP 67	

Тестове / одобрения		
Ударoустойчивост	IEC 60028-2-27	40 Земно притегляне (6 ms) / подутина
		50 Земно притегляне (11 ms) / единичен шок
Устойчивост на вибрации	EN 60068-2-6	2 Земно притегляне (10...150 Hz)
MTTF [Години]	58	

Механични данни	
Тегло [g]	699,45
Размери [mm]	113 x 118,6 x 50
Материал	корпус: алуминий; PBT / PC; неръждаема стомана

Дисплеи / работни елементи		
Дисплей	Захранване	1 x Светодиод, зелен
	LED дисплей	4 x Светодиод, жълт брой тагове в полето
	статус	2 x Светодиод, зелен / червен интерфейс на Fieldbus
	статус	2 x Светодиод, зелен/жълт Ethernet

Забележки	
Единица на опаковката	1 брой

Електрическо свързване - Ethernet

Конектор: 2 x M12; кодиране: D

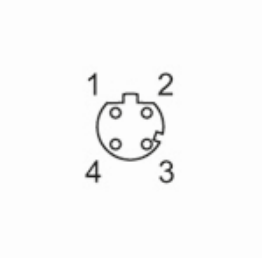

ETH1 / ETH2	
1	TD+
2	RD+
3	TD-
4	RD-

DTE802

Компактно RFID устройство

DTRUHFE HLRWEIUS04

Електрическо свързване - Захранване

Конектор: 1 x M12; кодиране: A

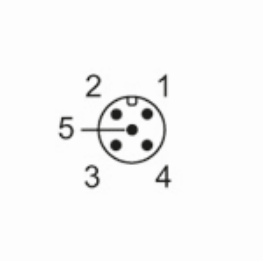

PWR	
1	L+
2	цифров вход / изход 2
3	L-
4	цифров вход / изход 1
5	не се използва