DF1220

Модул за защита на веригата за непрекъснато захранване

Fuse/Standard/24VDC/2x1-10A

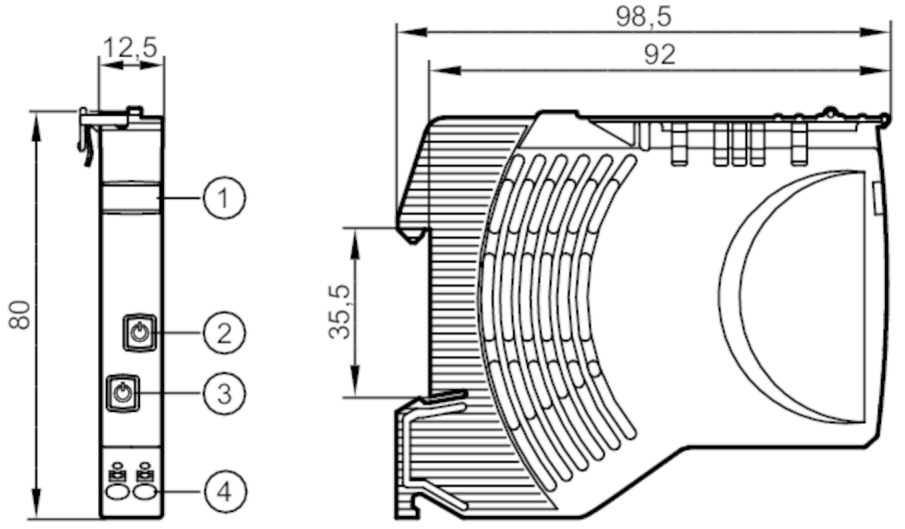

1 панел за етикетиране
2 бутон включване / изключване / нулиране Светодиод за статус 2
3 бутон включване / изключване / нулиране Светодиод за статус 1
4 терминали за натискане Изходи 1/2

Приложение		
Инсталация		релса TH35; Според EN 60715
Електрически показатели		
Работно напрежение	[V]	съгл. SELV/PELV
Номинално напрежение DC	[V]	24
Входно напрежение DC	[V]	19,2...30
Клас на защита		III
Защита срещу обръщане на полярността		да
Време за буфериране на мрежата (номинално напрежение 24 V DC)	[ms]	10
Ток на затворената верига	[mA]	12
Брой канали		2
Номинален ток	[A]	1...10
Номинален ток (Fail Safe Element)	[A]	10
Изходи		
Капацитивност на товара, общо	[mF]	20
Условия на работа		
Околна температура	[°C]	-25...60
Температура на съхранение	[°C]	-40...70
Защита		IP 20; (отпред)
Степен на замърсяване		2

DF1220

Модул за защита на веригата за непрекъснато захранване

Fuse/Standard/24VDC/2x1-10A

Тестове / одобрения

EMC	EN 61000-6-3	Излъчване на смущения
	EN 61000-6-2	Устойчивост срещу смущения

Механични данни

Тегло	[g]	73,5
Размери	[mm]	80 x 12,5 x 98

Дисплеи / работни елементи

Дисплей	статус	2 x Светодиод, червен / зелен / оранжев
Обслужващи елементи	2 x	бутони

Електрическо свързване

терминали за натискане:

контактен лост / лента:

Връзка

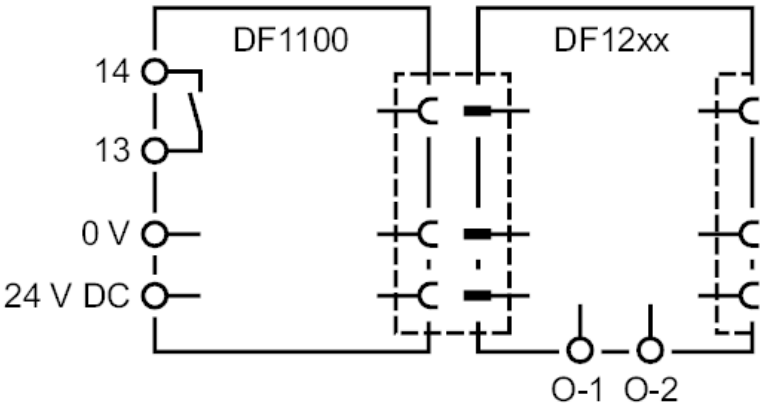

диаграми и графики

продукция характеристики

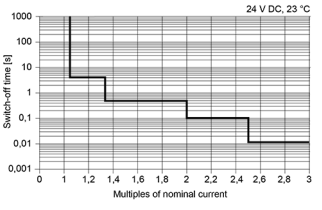

характеристиките на ток-ток