AL1100

IO-Link мастер с интерфейс PROFINET

IO-Link Master SL PN 4P IP67

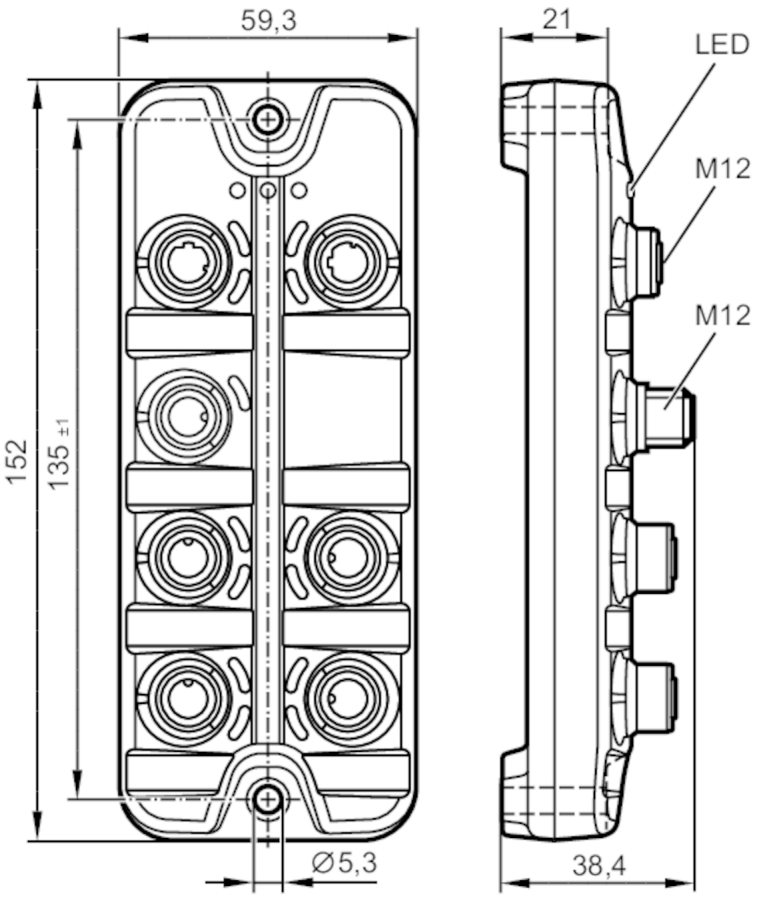

Приложение		
Приложение		I/O модули за приложение в масиви
Функция "Daisy-chain"		интерфейс на Fieldbus
Електрически показатели		
Работно напрежение	[V]	20...30 DC; (US ; съгл. SELV/PELV)
Консумация на ток	[mA]	300...3900; (US)
Клас на защита		III
Сензор доставка САЩ		
Макс. токово натоварване общо	[A]	3,6
Входове / изходи		
Общ брой входове и изходи		8; (конфигурируеми)
Брой входове и изходи		Брой цифрови входове: 8; Брой цифрови изходи: 4
Входове		
Брой цифрови входове		8; (IO-Link Port Class A: 4 x 2)
Нивото на превключване е високо	[V]	11...30

AL1100

IO-Link мастер с интерфейс PROFINET

IO-Link Master SL PN 4P IP67

Нивото на превключване е ниско [V]	0...5	
Цифрови входове, защитени срещу късо съединение	да	
Изходи		
Брой цифрови изходи	4; (IO-Link Port Class A: 4 x 1)	
Макс. работен ток за изход [mA]	300	
Устойчив на късо съединение	да	
Интерфейси		
Интерфейс за комуникация	Ethernet; IO-Link	
Ethernet - PROFINET		
Стандарт за предаване	100Base-TX	
Скорост на предаване	100 MBit/s	
Протокол	PROFINET	
Фабричните настройки	IP адрес: 0.0.0.0	
	маска на подмрежата: 0.0.0.0	
	gateway IP address: 0.0.0.0	
	MAC адрес: вижте табелката за типа	
Забележка за интерфейсите	CC-C (Conformance Class C) (IRT-Switch)	
	Netload Class III	
	SNMP (Simple Network Management Protocol)	
	MRP (Media Redundancy Protocol)	
	Потдържа топологията на мрежата: линия	
	пръстен	
IO-Link Master		
Тип трансфер	COM1 (4,8 kBaud); COM2 (38,4 kBaud); COM3 (230,4 kBaud)	
IO-Link ревизия	1.1	
Брой портове клас A	4	
Условия на работа		
Околна температура [°C]	-25...60	
Температура на съхранение [°C]	-25...85	
Макс. относителна влажност на въздуха [%]	90	
Защита	IP 65; IP 66; IP 67	
Степен на защита (NEMA 250)	6P	
Степен на замърсяване	2	
Химични среди	ISO 16750-5	AA, BA, BD, HLP, CC, DB, DC, DD, CA
	NEMA 250 5.13.1	AA
Тестове / одобрения		
EMC	EN 61000-6-2	
	EN 61000-6-4	
Удароустойчивост	DIN EN 60068-2-27	
Устойчивост на вибрации	DIN EN 60068-2-64 2009-04	
	DIN EN 60068-2-6 2008-10	

AL1100

IO-Link мастер с интерфейс PROFINET

IO-Link Master SL PN 4P IP67

MTTF	[Години]	96

Механични данни

Тегло	[g]	297,9
Материал		корпус: PA оранжев; Конектор: месинг с никелово покритие
Уплътнителен материал		FKM

Забележки

Забележки	За повече информация, моля прочетете инструкциите за работа.
Единица на опаковката	1 брой

Електрическо свързване - Ethernet

Конектор: 2 x M12; кодиране: D; уплътнение: FKM

IN / OUT X21, X22	
1	TX +
2	RX +
3	TX -
4	RX -
5	не се използва

Електрическо свързване - Захранване

Конектор: 1 x M12; кодиране: A

X31	
1	+ 24 V DC (US)
2	не се използва
3	GND (US)
4	не се използва

Електрическо свързване - Процес на свързване

Конектор: 4 x M12; кодиране: A; уплътнение: FKM

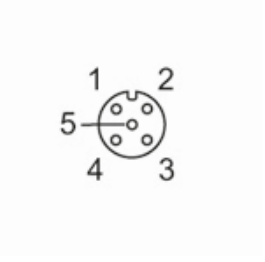

AL1100

IO-Link мастер с интерфейс PROFINET

IO-Link Master SL PN 4P IP67

IO-Link Port Class A X01...X04	
1	Захранване на сензора (US) L+
2	цифров вход
3	Захранване на сензора (US) L-
4	C/Q IO-Link
5	не се използва