# AC2381

## AS-интерфейс с учебен бутон

AS-i Module 2BI 2LO RD/GR IP69K

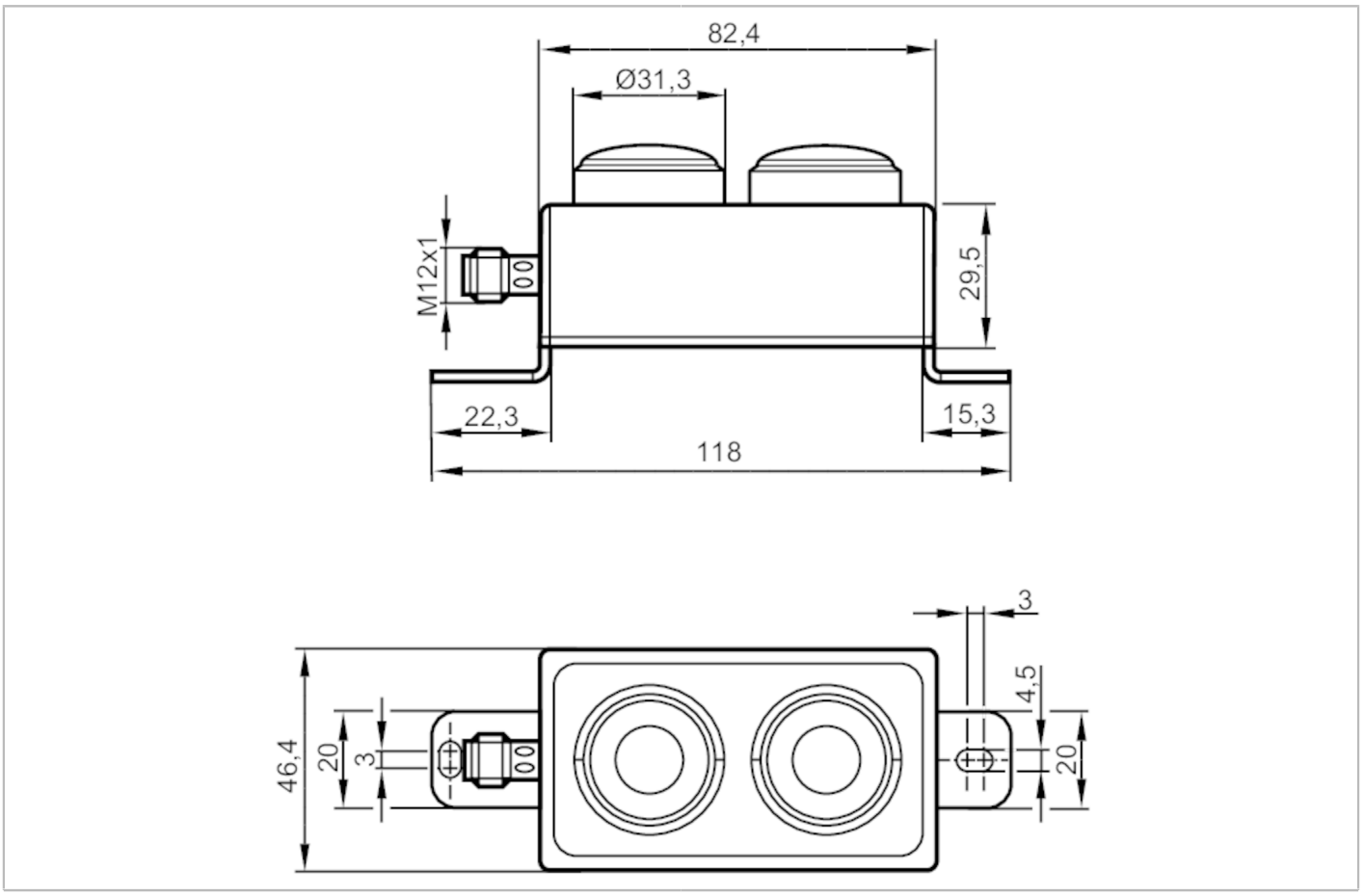


| | | |
|---|---|---|
| **Приложение** | | |
| Приложение | | полева инсталация; хигиенни и влажни зони в хранително-вкусовата промишленост |
| **Електрически показатели** | | |
| Работно напрежение | [V] | 26,5...31,6 DC |
| Макс. текущото потребление от AS-i | [mA] | 80 |
| **Входове** | | |
| Сензорно захранване на входовете | | AS-i |
| **Изходи** | | |
| Електрическо изпълнение | | AS-i |
| **Условия на работа** | | |
| Околна температура | [°C] | -25...70 |
| Температура на съхранение | [°C] | -40...80 |
| Защита | | IP 67; IP 68; IP 69K |
| **Тестове / одобрения** | | |
| EMC | | EN 61000-6-2 |
| | | EN 62026-2 |

# AC2381

## AS-интерфейс с учебен бутон

AS-i Module 2BI 2LO RD/GR IP69K

| AS-i класификация | | |
|---|---|---|
| AS-i версия | | 2.11; 3.0 |
| Режим на разширено адресиране | | да |
| Профил на AS-i master | | M2; M3; M4 |
| AS-i профил | | S-B.A.E |
| I/O AS-i конфигурация | [hex] | B |
| AS-i ID код | [hex] | A.E |
| AS-i сертификат | | 135301 |

Задаване на битовете за данни

| Бит за данни | D0 | D1 | D2 | D3 |
|---|---|---|---|---|
| Светодиод 1 червен | DO-0 | - | - | - |
| Светодиод 2 зелен | - | DO-1 | - | - |
| бутони 1 | - | - | DI-2 (NC) | - |
| бутони 2 | - | - | - | DI-3 (NO) |

| Механични данни | | |
|---|---|---|
| Тегло | [g] | 276,55 |
| Тип на монтажа | | винтов монтаж |
| Размери | [mm] | 118 x 50 x 47 |
| Материал | | неръждаема стомана |

| Дисплеи / работни елементи | | |
|---|---|---|
| Дисплей | Работа | Светодиод, зелен |
| | Грешка | Светодиод, червен |
| Обслужващи елементи | 2 | свободно програмируеми функционални клавиши със задно осветяване |

| Електрическо свързване | |
|---|---|
| Модулна връзка | M12 |

| Забележки | |
|---|---|
| Забележки | Бутонните модули (RAFI тип RAFIX22) предлагат защита срещу случайни контакти. |
| Единица на опаковката | 1 брой |

## Електрическо свързване

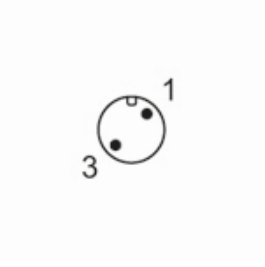


| | |
|---|---|
| 1 | AS-i + |
| 3 | AS-i - |