OT5028

Fotocel ontvanger

OTE-FPKG/6M

Niet meer leverbaar artikel – naar het archief

Alternatief artikel: OT5009
Let op: het geselecteerde alternatieve artikel kan afwijkende technische eigenschappen hebben!

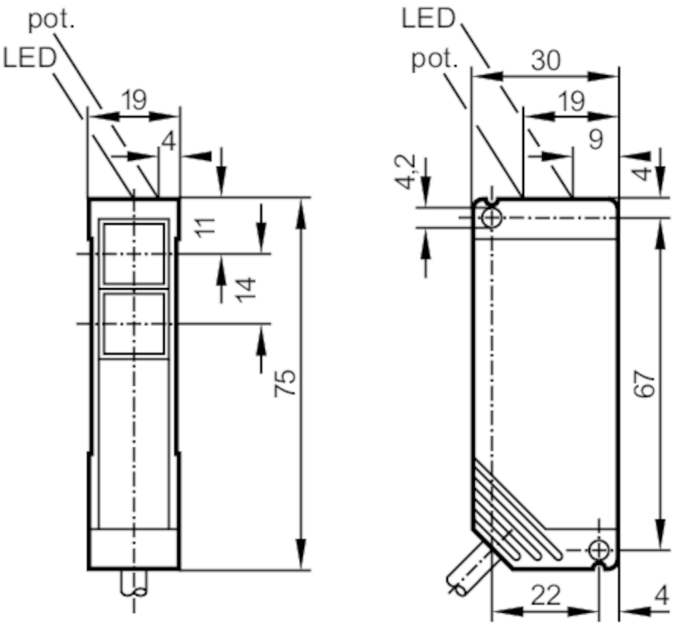

1 potentiometer
ontvanger in onderste optiek

Producteigenschappen		
Lichtsoort		infrarood licht
Behuizing		rechthoekig
Toepassingsgebied		
Functieprincipe		Gescheiden zender/ontvanger systeem
Elektrische eigenschappen		
Voedingsspanning	[V]	10...55 DC
Stroomopname	[mA]	30; ((24 V))
Beschermklasse		II
Ompoolbeveiligd		ja
Lichtsoort		infrarood licht
Golflengte	[nm]	880
Uitgangen		
Elektrische uitvoering		PNP
Uitgangsfunctie		licht-/donkerschakelend; (parametreerbaar)
Max. spanningsval schakeluitgang DC	[V]	2,5
Continue stroombelasting van schakeluitgang DC	[mA]	250
Schakelfrequentie DC	[Hz]	150

OT5028

Fotocel ontvanger

OTE-FPKG/6M

Kortsluitbeveiliging		ja	
Uitvoering kortsluitbeveiliging		pulserend	
Beschermd tegen overbelasting		ja	
Bereik			
Zender / ontvanger		ontvanger	
Bereik	[m]	< 10	
Bereik instelbaar		ja	
Omgevingsvariabelen			
Omgevingstemperatuur	[°C]	-25...60	
Beschermklasse		IP 67	
Toelatingen / testen			
EMC		EN 60947-5-2	
		EN 55011	klasse B
Mechanische eigenschappen			
Behuizing		rechthoekig	
Afmetingen	[mm]	75 x 19 x 30	
Materialen		PBT	
Materiaal optiek		PMMA	
Aanwijzen / bedienelementen			
Weergave		schakelstatus	1 x LED, geel
		in bedrijf	1 x LED, groen
Toebehoren			
Leveringsomvang		Montagesteun: 1, E20441	
		schroevendraaier	
Opmerkingen			
Verpakkingseenheid		1 stuk	
Elektrische aansluiting			

Kabel: 6 m, PVC; 3 x 0,34 mm²

Aansluiting

Aderkleuren :

BN = bruin
BU = blauw
BK = zwart

OT5028

Fotocel ontvanger

OTE-FPKG/6M

Diagrammen en curves
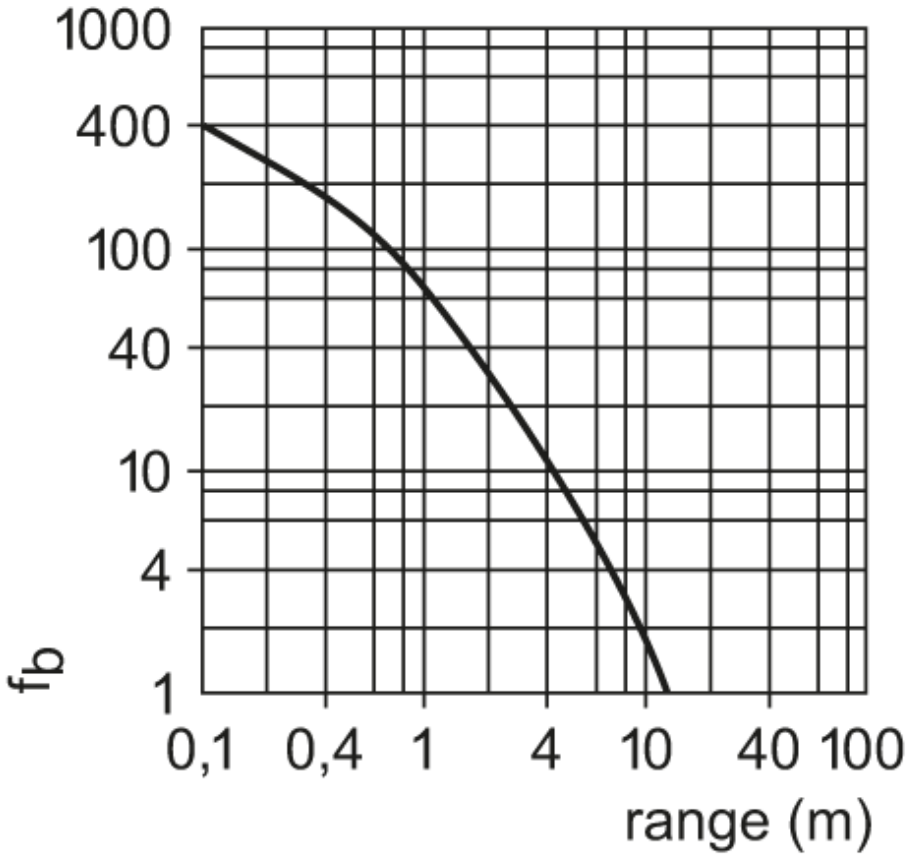
functiereserve karakteristiek