IF5881

Inductieve sensor

IFK3002-BPKG/US-100-DPS

Niet meer leverbaar artikel – naar het archief

Alternatief artikel: IFC204
Let op: het geselecteerde alternatieve artikel kan afwijkende technische eigenschappen hebben!

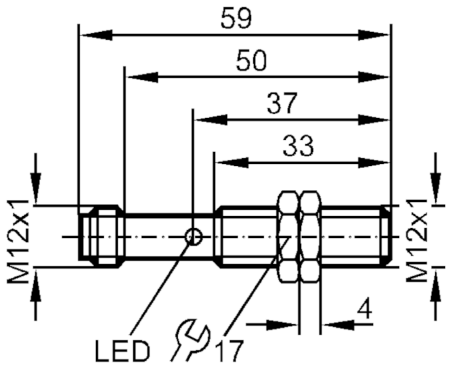

Producteigenschappen		
Elektrische uitvoering		PNP
Uitgangsfunctie		maakcontact
Schakelafstand	[mm]	2
Behuizing		cilindrisch schroefdraad
Afmetingen	[mm]	M12 x 1
Elektrische eigenschappen		
Voedingsspanning	[V]	10...36 DC
Stroomopname	[mA]	< 15
Beschermklasse		II
Ompoolbeveiligd		ja
Uitgangen		
Elektrische uitvoering		PNP
Uitgangsfunctie		maakcontact
Max. spanningsval schakeluitgang DC	[V]	2,5
Continue stroombelasting van schakeluitgang DC	[mA]	250
Schakelfrequentie DC	[Hz]	1100
Kortsluitbeveiliging		ja

IF5881

Inductieve sensor

IFK3002-BPKG/US-100-DPS

Uitvoering kortsluitbeveiliging		pulserend	
Beschermd tegen overbelasting		ja	
Bereik			
Schakelafstand	[mm]	2	
Reële schakelafstand (Sr)	[mm]	2 ± 10 %	
Werkafstand	[mm]	0...1,6	
Nauwkeurigheid / afwijkingen			
Correctiefactor		staal: 1 / roestvast staal: 0,7 / messing: 0,5 / aluminium: 0,47 / koper: 0,4	
Hysterese	[% van Sr]	1...15	
Schakelpuntdrift	[% van Sr]	-10...10	
Omgevingsvariabelen			
Omgevingstemperatuur	[°C]	-25...80	
Beschermklasse		IP 67	
Toelatingen / testen			
EMC		EN 60947-5-2	
		EN 55011	klasse B
Mechanische eigenschappen			
Behuizing		cilindrisch schroefdraad	
Inbouwwijze		bondig inbouwbaar	
Afmetingen	[mm]	M12 x 1	
Schroefdraadtype		M12 x 1	
Materialen		messing wit-brons gecoat; PC	
Aanwijzen / bedienelementen			
Weergave		schakelstatus	1 x LED, geel
Toebehoren			
Leveringsomvang		bevestigingsmoeren: 2	
		borgringen:, E10182	
Opmerkingen			
Verpakkingseenheid		1 stuk	

Elektrische aansluiting - stekker

Connector: 1 x M12; codering: A

IF5881

Inductieve sensor

IFK3002-BPKG/US-100-DPS
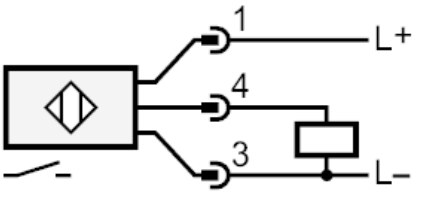
Aansluiting